MCombo®

BEDIENUNGSANLEITUNG

ELEKTRISCH FERNSEHSESSEL

LIEGEFUNKTION & AUFSTEHHILFE

PFILLO GmbH: www.mcombo.de/pfillo. de@gmail. com

6160-7286

CONTENTS

I SAFETY GUIDELINES - 01

- Deutsch
- English

II ASSEMBLY AND OPERATING - 07

- Deutsch
- English
- Français
- Español
- Italiano

III TROUBLESHOOTING - 42

- Deutsch
- English
- Français
- Español
- Italiano

IV CARE AND MAINTENANCE - 52

- Deutsch
- English

V WARRANTY AND RETURN POLICY - 56

- Deutsch
- English

VI MCOMBO CUSTOMER SUPPORT - 57

- Deutsch
- English

PURCHASER'S AGREEMENT

By accepting delivery of this product, you promise that you will not change, alter, or modify this product or remove or render inoperable or unsafe any guards, shields or other safety features of this product.

You will not refuse or neglect any retrofit kits that MCombo may provide to enhance and preserve the safe use of this product.

I. SICHERHEITSRICHTLINIEN

1. Erforderlich!

Lesen Sie die Sicherheitsrichtlinien, bevor Sie MCombo® Sessel benutzen. Die Nichtbeachtung der Richtlinien und Warnhinweise in diesem Handbuch und auf Ihrem Produkt kann zu Verletzungen oder Produktschäden führen und die Produktgarantie ungültig machen.

2. ⚠ Gefahr

- Um Erstickungsgefahr zu vermeiden, halten Sie Plastiktüten von Kindern fern.
- Lassen Sie Kinder nicht auf dem Stuhl spielen, wenn dieser in Gebrauch ist. Wenn sich ein Kind unter dem Stuhl befindet, während dieser in Bewegung ist, kann es sich schwer verletzen oder zu Tode kommen.
- Halten Sie das Kabel von kleinen Kindern fern und verwenden Sie es nicht an Orten, an denen es eine Stolperfalle darstellen könnte.
- Schließen Sie das Kabel direkt an eine Steckdose an. Verwenden Sie keine Verlängerungskabel oder Adapter.
- Vermeiden Sie es, den gepolsterten Sessel, brennenden Zigaretten, offenen Flammen und hohen Temperaturen auszusetzen.
- Benutzen Sie dieses Produkt nicht, wenn es im Wasser, in der Nähe von Wasser oder anderen Flüssigkeiten steht.
- Lassen Sie den Sessel immer in aufrechter und geschlossener Position stehen. Halten Sie Hände und Füße vom Gerät und allen beweglichen Teilen fern. Die Fußstütze muss vollständig geschlossen sein, bevor Sie in den Stuhl ein- oder aus ihm aussteigen. Der Stuhl darf nur von der Person bedient werden, die ihn benutzt.
- Bevor Sie das Produkt bewegen, ziehen Sie den Netzstecker aus der Wandsteckdose und sichern Sie den Mechanismus, um ein unerwartetes Hochheben und Bewegen des Stuhls zu verhindern.

3. ⚠ Warnung

- Gewichtskapazität: 120 kg
- Nicht im Außenbereich verwenden. Nur in Innenräumen verwenden.
- Um ein Umkippen zu vermeiden, sollten Sie Ihr Gewicht nicht auf die Rückenlehne des Sessels legen.
- Nicht stehen, sitzen oder zusätzliches Gewicht auf die Armlehnen, den Rücken oder die offene Fußstütze legen.
- Verwenden Sie dieses Produkt nicht, wenn es beschädigt ist. Verwenden Sie keine Anbauteile oder Ersatzteile.

- Verwenden Sie dieses Produkt nicht, wenn Sie einen schwachen Kreislauf haben, mobilitätseingeschränkt sind oder keine Wärme empfinden können, es sei denn, Ihr Arzt hat es Ihnen empfohlen.
- Dieses Produkt ist nicht für die Verwendung als medizinisches Hilfsmittel vorgesehen. Einige Medikamente und körperliche Einschränkungen können Ihre Fähigkeit beeinträchtigen, dieses Produkt auf sichere Weise zu bedienen. Konsultieren Sie Ihren Arzt, wenn Sie verschriebene oder rezeptfreie Medikamente einnehmen oder wenn Sie körperliche Einschränkungen haben.
- Versuchen Sie nicht, den Antrieb oder zu zerlegen oder zu reparieren. Im Inneren befinden sich keine zu wartenden Teile.
- Achten Sie darauf, dass das Stromkabel nicht zwischen beweglichen Teilen oder zwischen dem Rahmen und dem Boden eingeklemmt wird. Legen Sie das Kabel nicht unter einen Teppich oder an eine Stelle, an der es abgenutzt werden könnte.
- Beaufsichtigen Sie Kinder und behinderte Personen, die dieses Produkt benutzen. Um die Gefahr des Einklemmens des Kopfes und anderer Verletzungen zu verringern, halten Sie Kinder und Haustiere von den Öffnungen und beweglichen Teilen in und um die Möbel fern.
- Dieses Produkt hat viele dynamische Teile, die bei unsachgemäßem Gebrauch zu schweren Verletzungen führen können. Halten Sie Hände, Finger und Körperteile von dem Mechanismus fern.
- Um das Gerät sicher zu verlassen und eine Stolpergefahr zu vermeiden, stellen Sie die Rückenlehne aufrecht und ziehen Sie die Fußstütze ein.
- Stellen Sie Tische und Teppiche in einem ausreichenden Abstand von den Sessel auf, so dass die Fußstütze vollständig ausfahren kann, ohne zu reiben oder zu stören.
- Überprüfen Sie den Zustand der Netzteile, Stromkabel, Stecker und Anschlüsse regelmäßig. Halten Sie die Netzteile und Stromkabel von Wärmequellen fern. Betreiben Sie das Gerät niemals mit beschädigten Netzteilen, Stromkabeln, Steckern oder Anschlüssen.
- Laden Sie Ihr Gerät nicht länger als 24 Stunden an den USB-Ladeanschlüssen auf.
- Laden Sie über die USB-Ladeanschlüsse keine Geräte mit mehr als 5V/2A auf.
- Überlagern Sie die USB-Ladeanschlüsse nicht mit anderen wärmeableitenden elektronischen Produkten. Dies kann die Wärmeableitung behindern und zu Überhitzung oder Schmelzen führen.
- Ziehen Sie sofort den Netzstecker, wenn Sie seltsame Gerüche oder Dämpfe aus dem Stuhl wahrnehmen. Wenden Sie sich an Ihren MCombo-Kundendienst.
- Der Sessel ist für eine Einzelperson mit einem Gewicht von maximal 120 kg ausgelegt. Der Sessel darf nicht von einer Person mit einem Körpergewicht von mehr als 120 kg benutzt werden.
- Wenn Sie dieses Produkt an eine andere Person weitergeben, müssen Sie diese Gebrauchsanweisung mitgeben.

4. Symbole Informationen

Die nachstehenden Symbole stellen Etiketten dar, die auf dem Produkt verwendet werden, um Warnungen, vorgeschriebene und verbotene Handlungen zu kennzeichnen. Es ist besonders wichtig, dass Sie diese Symbole vollständig lesen und verstehen. Entfernen Sie diese Aufkleber nicht von Ihrem Produkt. Bitte beachten Sie, dass nicht alle Symbole an Ihrem Stuhl verwendet werden können.

Lesen und beachten Sie die Informationen

Gewichtskapazität: 120 kg

Schließen Sie kein Verlängerungskabel an den AC/DC-Wandler oder das Batterieladegerät an

Stellen Sie keine Gegenstände unter die Fußstütze, wenn sich der Sessel in der vollständig zurückgelehnten Position befindet

Decken Sie den externen Transformator und andere Gegenstände nicht unter dem Sessel ab und stellen Sie sie nicht darunter

Einklemm-/Klemmgefahr

Elektrische Gefährdung

Geräte der Klasse II

Nur in Innenräumen verwenden

5. Verzichtserklärung

Stellen Sie sicher, dass Sie dieses Handbuch vollständig gelesen und verstanden haben, bevor Sie Ihr MCombo-Produkt verwenden. Wir sind nicht verantwortlich und können nicht für Schäden oder Verletzungen verantwortlich gemacht werden, die durch unsachgemäße oder unsichere Verwendung des MCombo-Produkts entstehen. Wir lehnen insbesondere die Verantwortung für Personen- oder Sachschäden ab, die während einer Verwendung auftreten können, die nicht den geltenden Bundes-, Landes- oder lokalen Gesetzen oder Verordnungen entspricht.

I. SAFETY GUIDELINES

1. Mandatory!

Read the safety and other instructions before using your MCombo® Recliner. Failure to follow the guidelines, warnings in this manual and those located on your product can result in personal injury or product damage and will void the product warranty.

2. ⚠ Danger

- To prevent suffocation, keep plastic bags away from children.
- Do not allow children to play on or near the chair when in use. Serious injury or death could occur if a child is under the chair when the chair is in motion.
- Keep the cord out of reach of small children, and do not use where it may be a trip hazard.
- Plug directly into a wall outlet. Do not use an extension cord or adapter.
- Avoid exposing upholstered chair to burning cigarettes, open flames, and high temperatures.
- Do not use this product if it is wet, in water, around water or any liquid.
- Always leave in an upright and closed position. Keep hands and feet clear of mechanism and all moving parts. The footrest must be completely closed before getting in or out of the chair. Only the occupant should operate the chair.
- Before moving the product, disconnect the electrical plug from the wall outlet and secure the mechanism to prevent unexpected lifting and move meet of the chair.

3. ⚠ Warning

- Weight Capacity: 120 kg.
- Do not use outdoors. INDOOR USE ONLY.
- To avoid tip over, do not put your weight against the back of the chair.
- Do not stand, sit, or place extra weight on the arms, back or open footrest.
- Do not use this product if it is damaged. Do not use attachments or substitute parts.
- Do not use this product if you have poor circulation, are mobility-impaired, or cannot sense heat, except as directed by your health care provider.
- This product is not intended for use as a health care device. Some medications and physical limitations may impair your ability to operate this product safely. Consult your physician if you are taking prescribed or over the counter medication, or if you have physical limitations.

- Do not attempt to disassemble or repair the actuator ; no service able parts are inside.
- Do not allow electrical cord to be pinched between moving parts or between the frame and the floor. Do not place cord under carpet or in a location where it could become worn.
- Closely supervise children and disabled persons using this product. To reduce the risk of head entrapment and other injuries, keep children and pets away from openings and moving parts in and around furniture.
- This product has many moving parts, serious injury can occur if not used properly. Keep hands, fingers, and body parts away from the mechanism.
- Do not use a pillow, blanket, or other cover between occupant and chair surface when heat is engaged.
- Place tables and area rugs at a distance to allow the footrest to fully extend without rubbing or interference.
- Check the condition of the power supplies, electrical cords, plugs, and connectors often. Keep the power supplies and electrical cords away from heat sources. Never operate the unit with a damaged power supply, electrical cord, plug, or connector.
- Do not charge your de vice into the USB charge ports over 24 hours.
- Do not charge any devices over 5V /2A with the USB charge ports.
- Do not overlay the USB charge ports with other heat-dissipating electronic products. This may prevent heat dissipation and cause overheating or melting.
- Unplug the power cord immediately if you detect strange odors or fumes coming from the chair. Contact your MCombo Customer Support.
- The chair is int ended for a single occupant, not exceeding 120 kg. Do not operate the chair with more than one occupant in or on any part of the chair.
- If you give this product to someone else, must include this owner's manual.

4. Symbols Information

The symbols below represent labels used on the product to identify warnings, mandatory actions, and prohibited actions. It is especially important for you to read and understand these symbols completely. Do not remove these labels from your product. Please note that not all the symbols may be used on your chair.

Read and follow the information in the owner's manual

Weight capacity: 120 kg

Do not connect an extension cord to the AC/DC converter

Do not place objects under the footrest when is in fully reclined position

Do not place objects under the headrest when the headrest of the recliner chair is in the fully raised position

Pinch/Crush Points Hazard

Electrical Hazard

Class II Equipment

Indoor Use Only

5. Disclaimer

Make sure you read and understand this manual completely before using your MCombo Product. We are not and cannot be held responsible for any damage or injury incurred due to improper or unsafe use of the MCombo Product. We specifically disclaim responsibility for any bodily injury or property damage that may occur during any use that does not comply with applicable federal, state, or local laws or ordinances.

MCombo®

II. MONTAGE- & BEDIENUNGSANLEITUNG

1. Liste der Teile

■ Hinweis

- Bitte lesen Sie diese Anleitung vor dem Gebrauch sorgfältig durch.
- Verwenden Sie nur die Ersatzteile von MCombo.
- Sollte etwas fehlen oder beschädigt sein, setzen Sie sich bitte sofort mit uns in Verbindung **(Pfillo.de@gmail.com)**.

Paket 1 von 3

A Sitzbasis x1

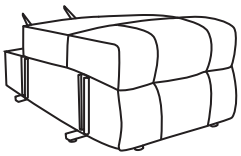

D Fernbedienung (Liegefunktion) x1

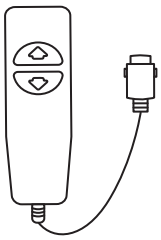

E Netzteil x1

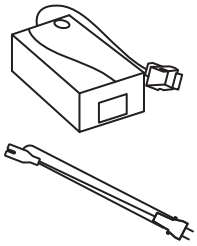

F Adapter x1

G Anti-Kippschutz x2

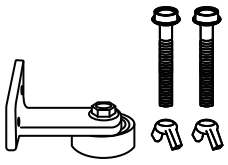

Paket 2 von 3

B Rückenlehne x1

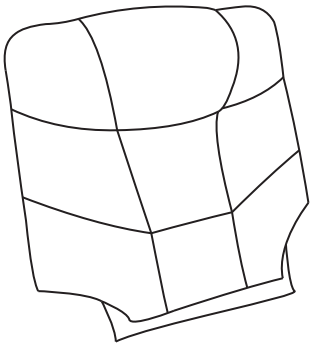

Paket 3 von 3

C1 Armlehne (rechts) x1

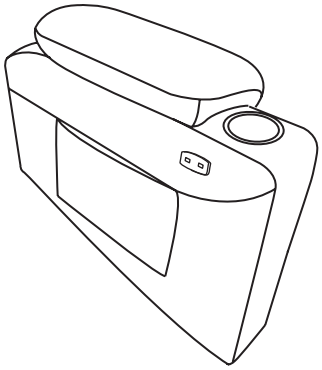

C2 Armlehne (links) x1

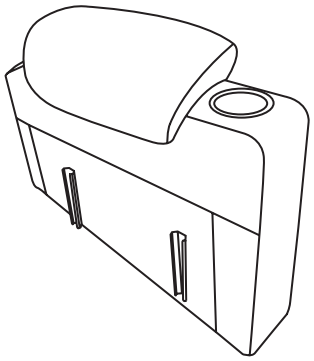

2. Installationsschritte

SCHRITT 1 - Montage der Armlehne

1. Schieben Sie die linke und rechte Armlehne in die Halterungen des Sitzes.
2. Drücken Sie jede Armlehne so weit wie möglich nach unten.

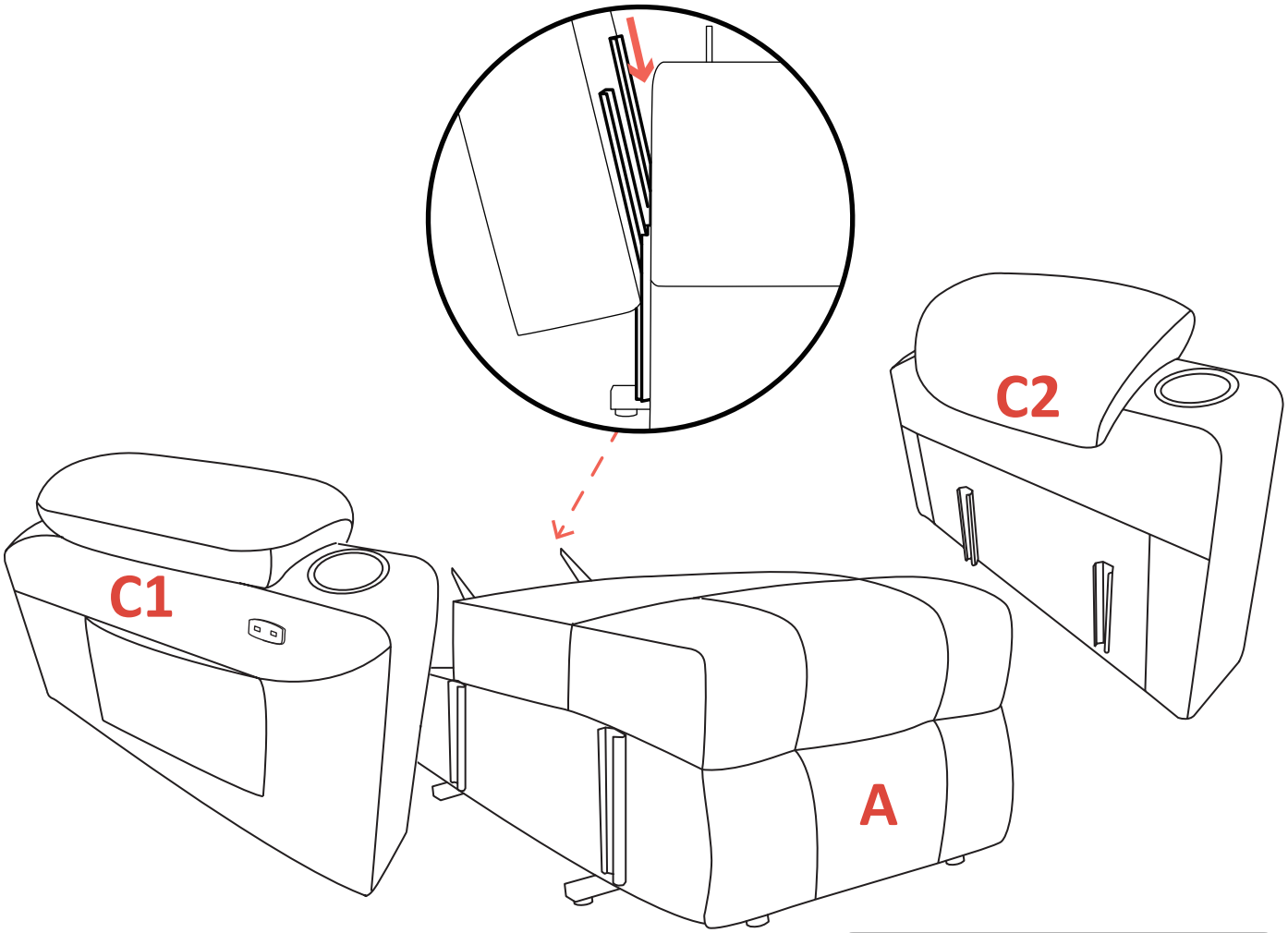

ACHTUNG

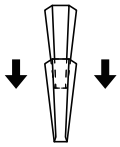

Die beiden Anschlüsse an jeder Armlehne soll fest in den Sitz eingesteckt sein.

MCombo®

SCHRITT 2 - Montage der Rückenlehne

1. Richten Sie die Halterungen der Rückenlehne an den Clips der Sitzlehne aus.
2. Drücken Sie die Halterungen fest in die Rückenlehne. Achten Sie auf ein „Klick-Ton“ auf jeder Seite, um sicherzustellen, dass die Rückenlehne richtig eingerastet ist.

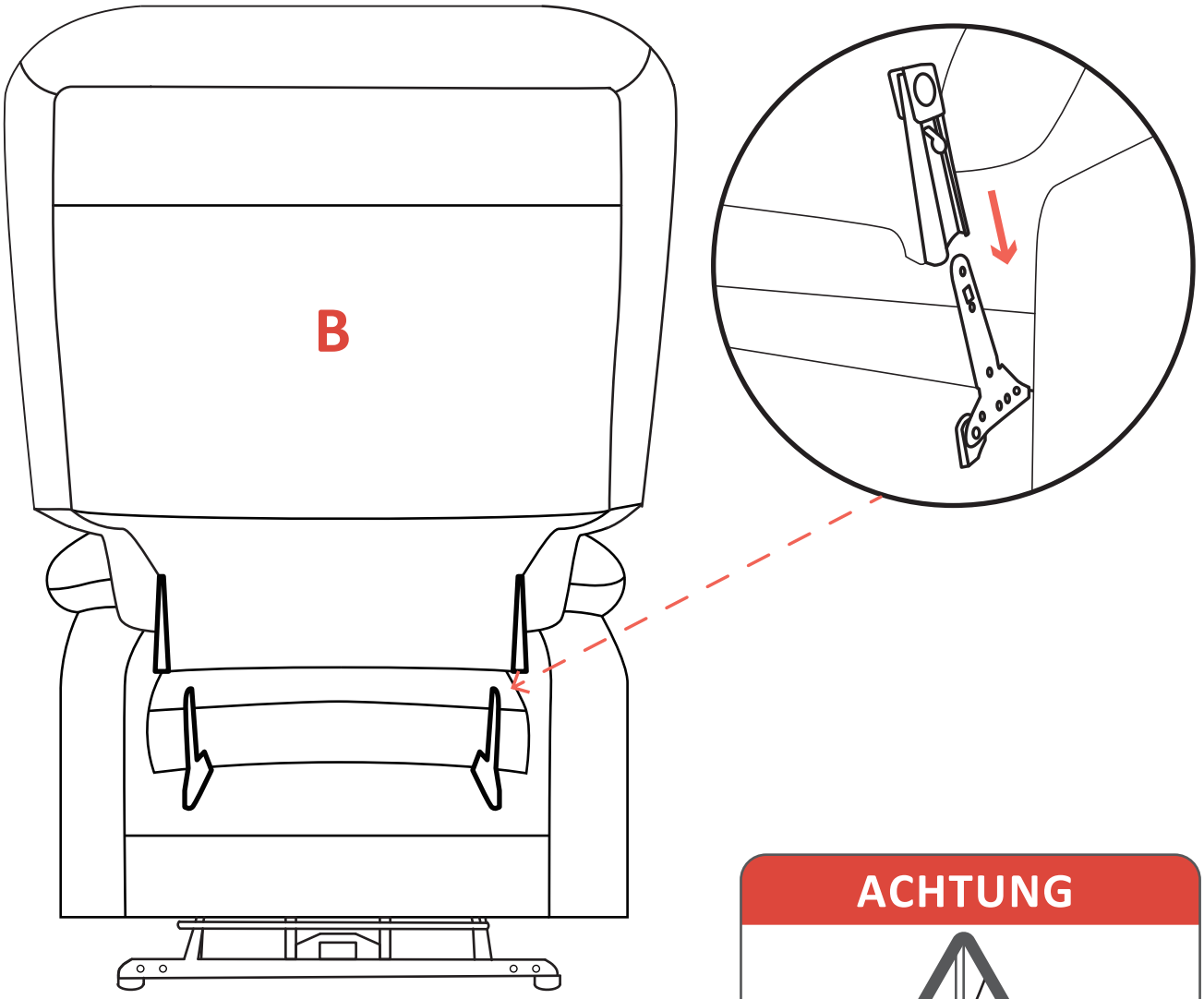

ACHTUNG

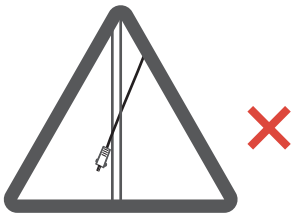

Achten Sie darauf, die Drähte nicht zu quetschen oder einzuklemmen.

SCHRITT 3 - Kabelverbindung

Schließen Sie die Sessel gemäß dem folgenden Kabelplan an.
1.Verbinden Sie das Kabel #1 von dem Sitz mit dem Netzteil #E.
2.Verbinden Sie das Kabel #2 von dem Sitz und die Fernbedienung #D.
3.Verbinden Sie den Adapter #F und das USB-Kabel von dem Sitz.

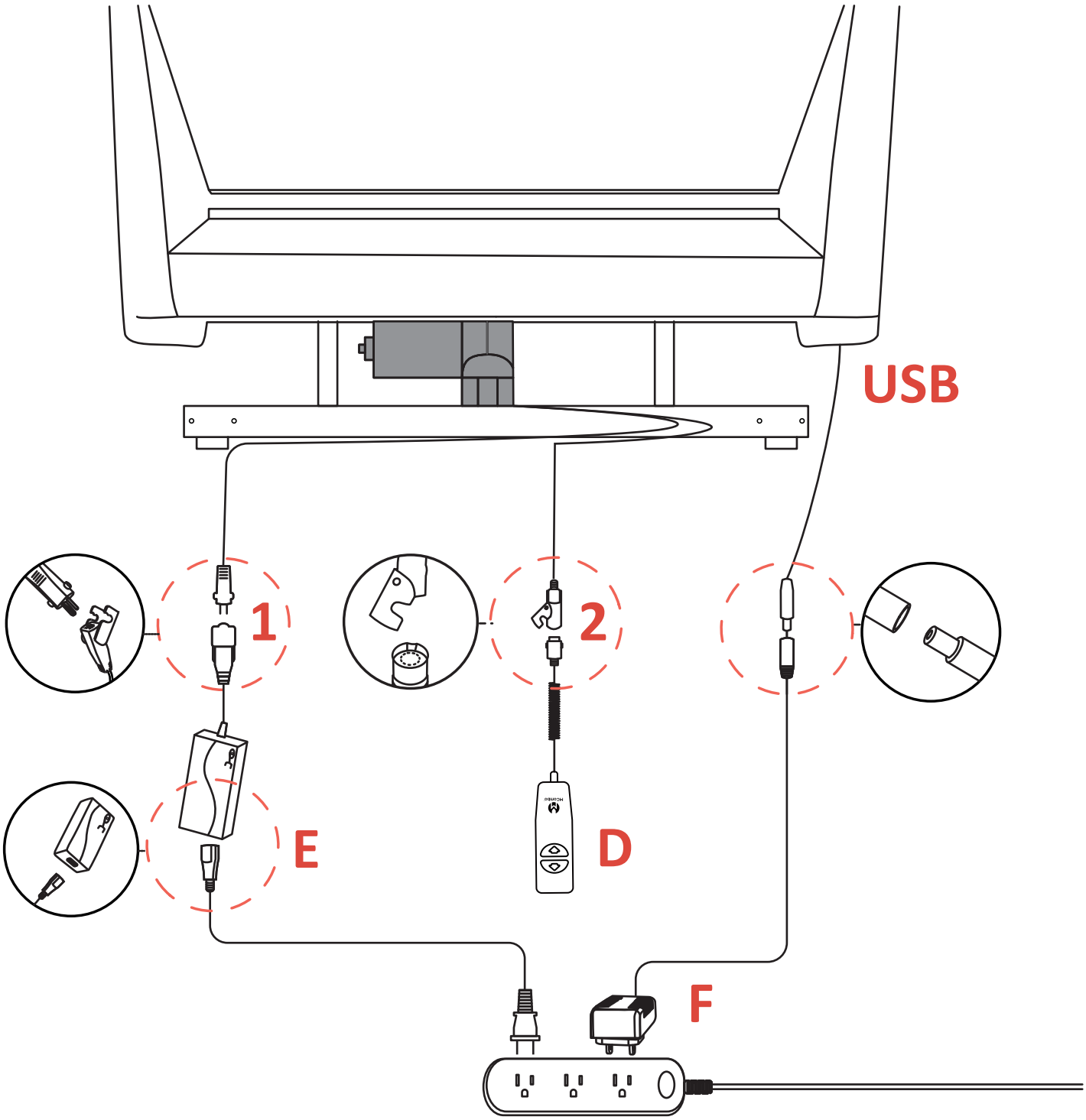

MCombo®

SCHRITT 4 - Montage des Anti-Kipp-Teils

1. Platzieren Sie die Kippschutzteile in der Nähe der Unterseite der Basis.
2. Richten Sie die Schrauben an den Löchern aus und ziehen Sie die Flügelschrauben an.

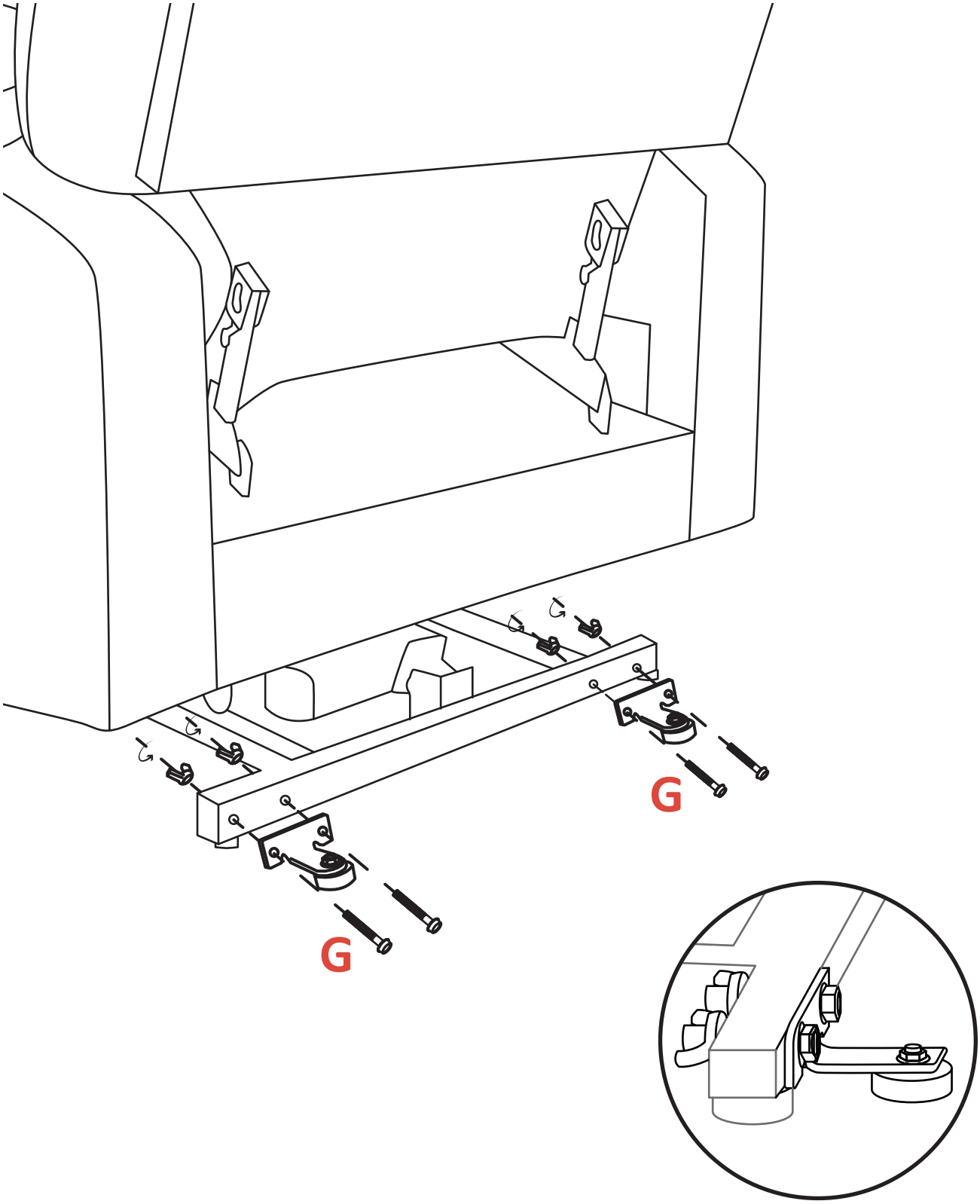

3. Vorsichtsmaßnahmen für den Betrieb

- Verwenden Sie kein Verlängerungskabel.
- Überschreiten Sie nicht die empfohlene Gewichtsgrenze (120 kg).
- Bitte halten Sie beim Aufstellen des Sofas einen nötigen Abstand zur Wand ein.
- Verwenden Sie keine Zubehörteile, die nicht vom Hersteller empfohlen werden.
- Nicht im Freien verwenden. NUR ZUR VERWENDUNG IN INNENRÄUMEN.
- Trocken halten. Nicht in einer nassen oder feuchten Umgebung arbeiten.
- Halten Sie alle Sessel von erhitzten Oberflächen und Quetschstellen fern.
- Lassen Sie den Sessel bei Nichtgebrauch immer aufrecht und geschlossen.
- Überprüfen Sie regelmäßig die Steuerung und alle Netzkabel auf sichtbare Schäden.
- Verwenden Sie die Fußstütze nicht als Sitzgelegenheit oder für Zwecke, die nicht bestimmungsgemäß verwendet werden.
- Lehnen Sie sich nicht an und üben Sie keine nach unten gerichtete Kraft auf die Stuhllehne aus, wenn Sie sich zurücklehnen.

■ Hinweis

Wenn Sie während des Aufbaus und der Positionierung Ihres Sessels ein Problem entdecken, stoppen Sie und wenden Sie sich sofort an den MCombo-Kundendienst, um Personen- oder Produktverletzungen zu vermeiden. Schließen Sie das Gerät nicht an die Steckdose an, bis das Problem behoben ist, und versuchen Sie nicht, um elektrische Probleme selbst zu beheben

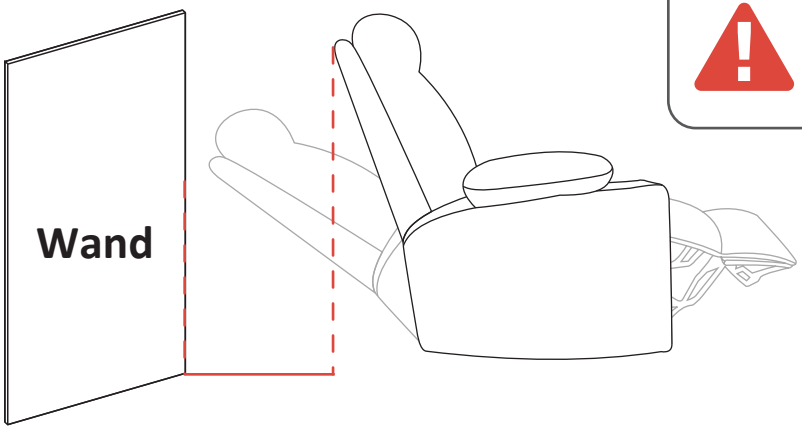

ACHTUNG

Bitte halten Sie beim Aufstellen des Sessels einen ausreichenden Sicherheitsabstand zur Wand ein.

4. Bedienungsanleitung

Bedienungsanleitung der Liegefunktion-Fernbedienung

Liegeposition

Fußstütze nach oben, dann Rückenlehne nach unten.

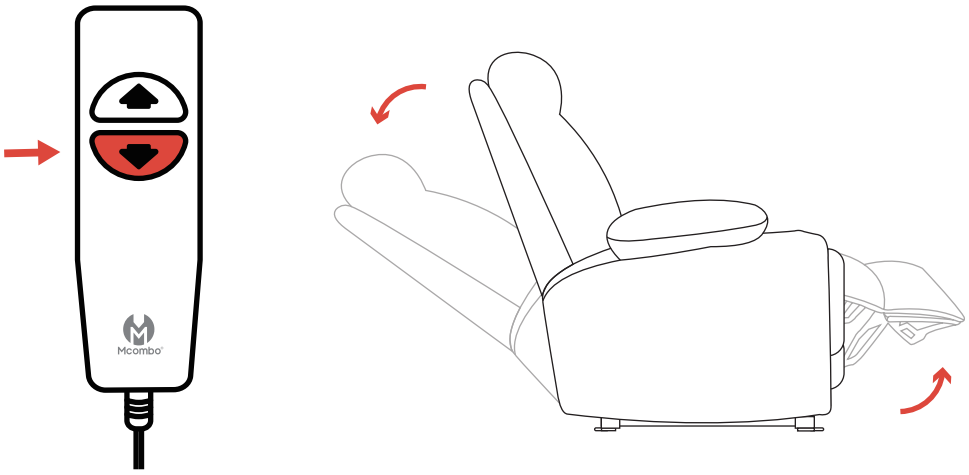

Sitzposition & Aufstehposition

Rückenlehne grad, Fußstütze nach unten und dann Sitzbasis nach oben.

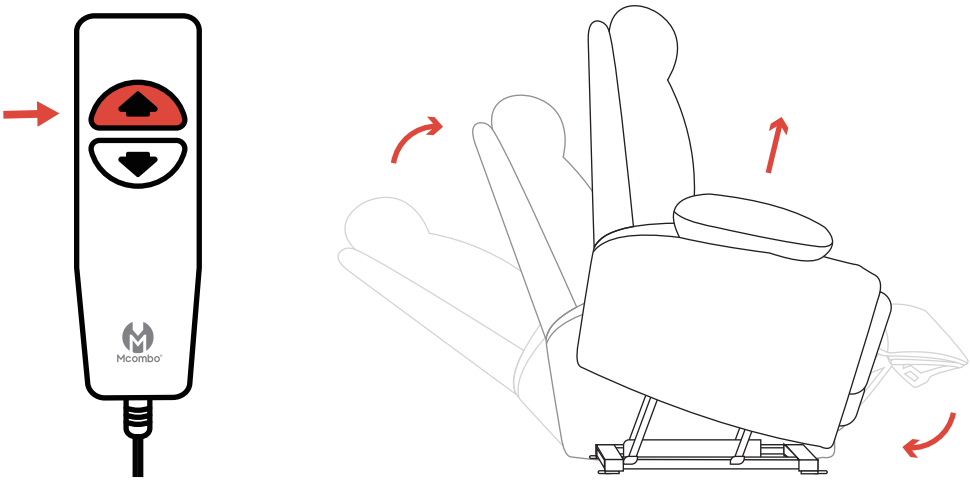

ACHTUNG

Die Fußstütze muss vollständig geschlossen sein, bevor Sie in den Stuhl einsteigen oder aus den Stuhl aussteigen.
Der Sessel darf erst dann angehoben werden, wenn die Rückenlehne vollständig in die aufrechte Position zurückgekehrt ist.

II. ASSEMBLY AND OPERATING

1. Part List

■ Notice

- Please read these instruction throughly before using.
- Use only MCombo parts for all replacements.
- Please contact us immediately if anything is missing or damaged **(Pfillo.de@gmail.com)**.

Paket 1 von 3

A Base x1

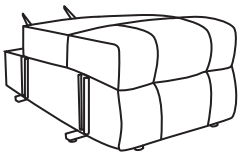

D Remote (recline) x1

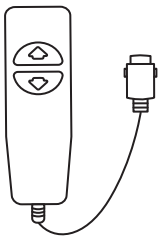

E Power supply x1

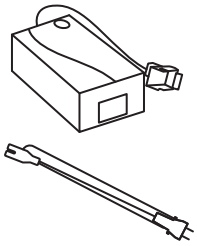

F Adapter x1

G Anti-back-tipping x2

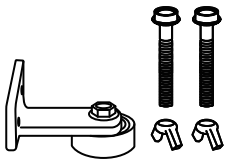

Paket 2 von 3

B Backrest x1

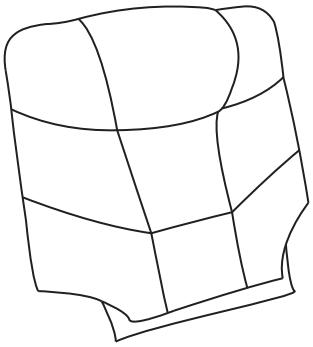

Paket 3 von 3

C1 Armrest (right) x1

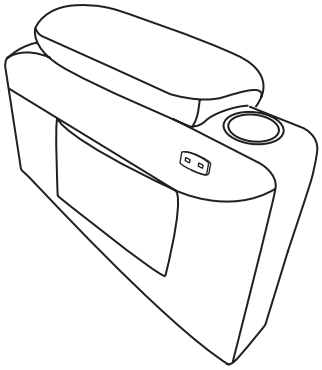

C2 Armrest (left) x1

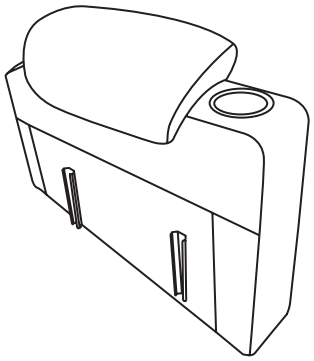

2. Assembly Steps

STEP 1 - Armrest Assembly

1. Slide the left and right armrest into the brackets of the seat.
2. Press each armrest down as far as it will go.

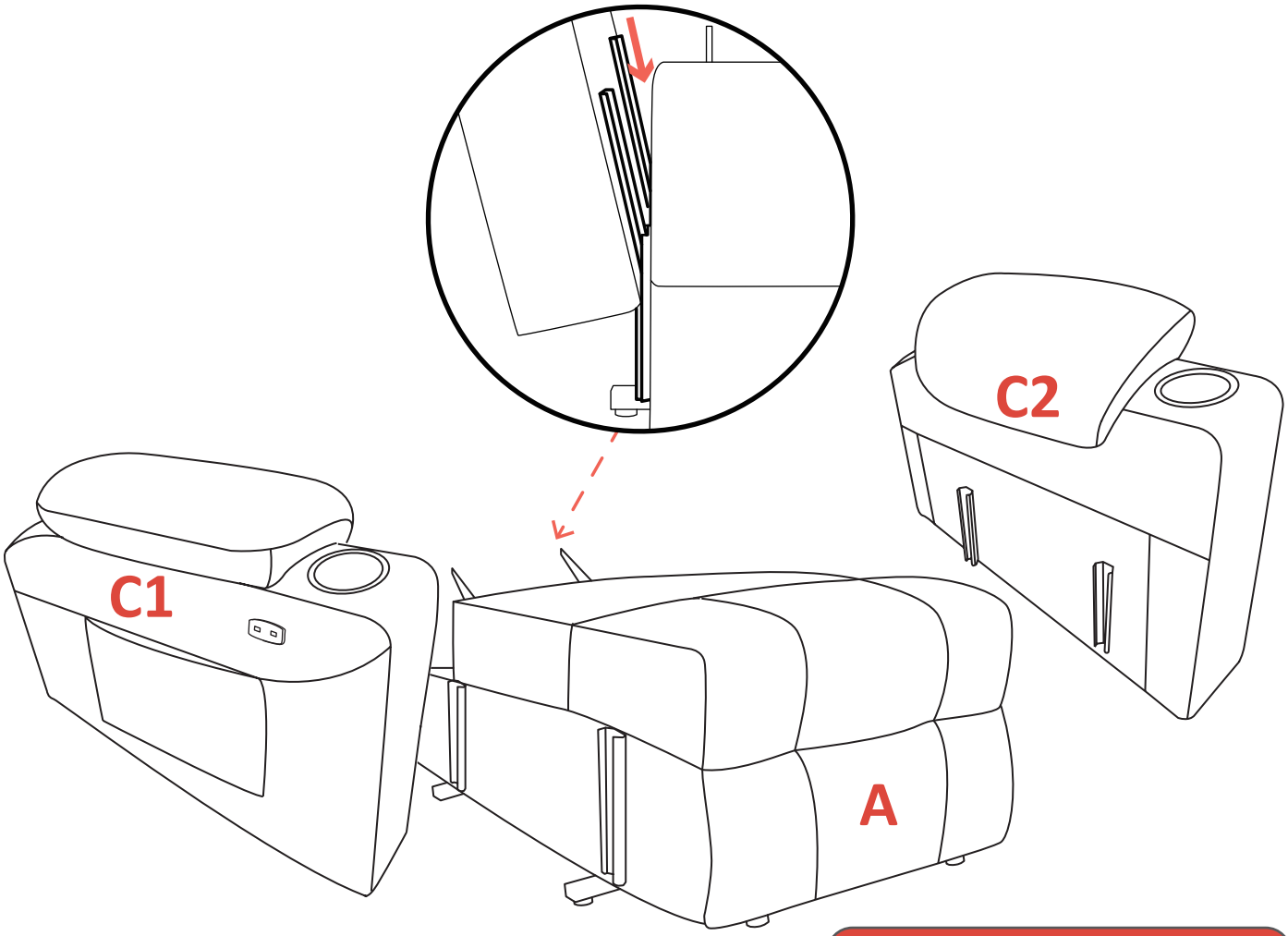

ATTENTION

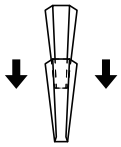

Ensure the two connections on each armrest are all inserted onto the seat tightly.

STEP 2 - Backrest Assembly

1. Align the brackets of backrest at the clips of seat-back.
2. Push firmly the brackets into the seat-back. Listen for a “click” on each side to ensure the backrest is locked in properly.

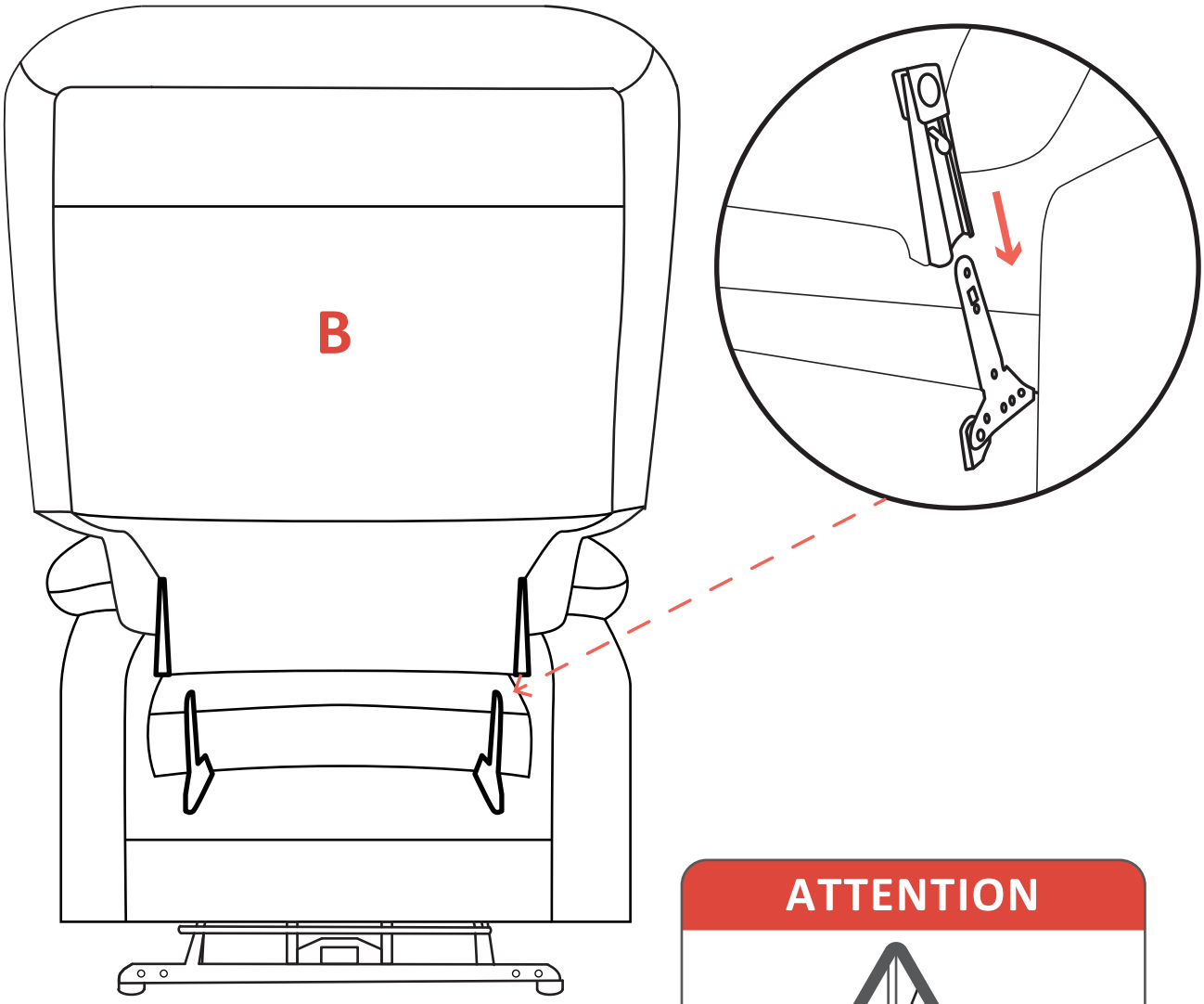

ATTENTION

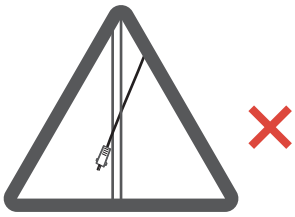

Be careful not to crush or pinch the wires when installing the backrest.

MCombo®

STEP 3 - Cable Connection

Connect the chairs according to the following wiring diagram.

1. connect the cable #1 from the seat to the power supply unit #E.
2. connect the cable #2 from the seat and the remote control #D.
3. connect the adapter #F and the USB cable from the seat.

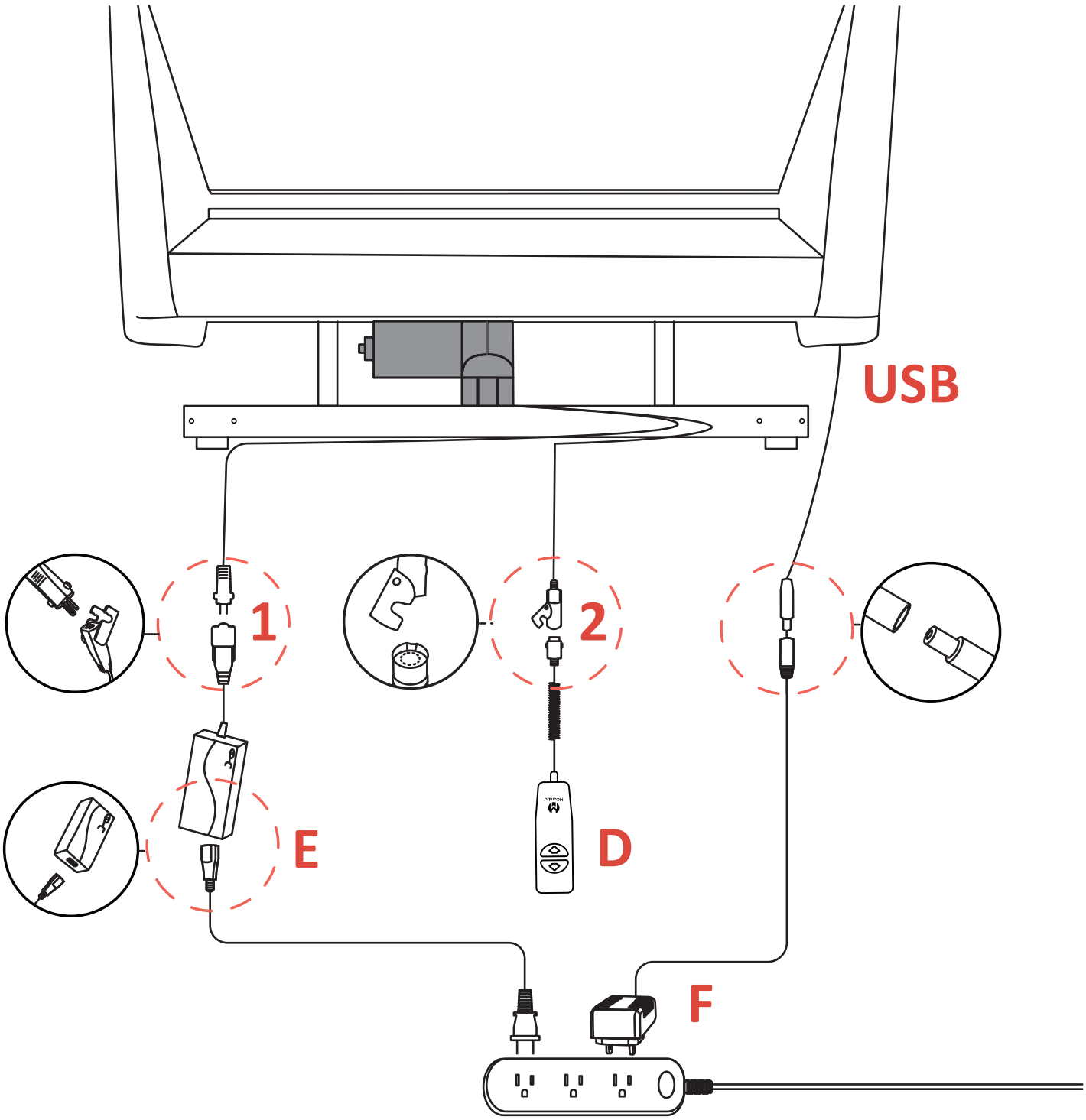

STEP 4 - Anti-back-tipping Part Assembly

1. Place the anti-tilt parts near the bottom of the base.
2. Align the screws with the holes and tighten the wing screws.

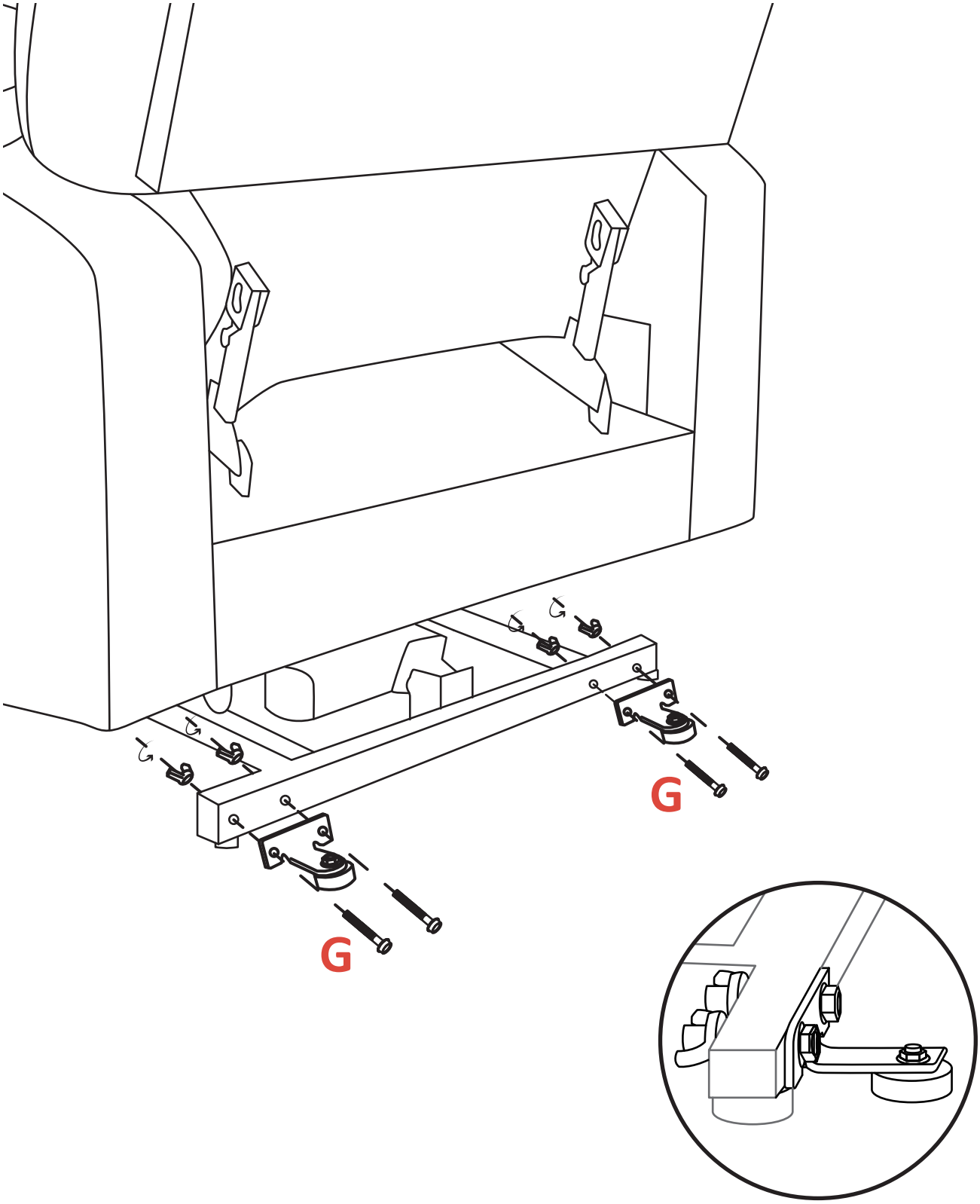

3. Operation Precautions

- Do not use an extension cord.
- Do not exceed recommended weight limit (120 kg).
- Please keep a necessary distance from the wall when setting up the chair.
- Do not use attachments not recommended by the manufacturer.
- Do not use outdoors. INDOOR USE ONLY.
- Keep dry. Do not operate in a wet or moist environment.
- Keep all cords away from heated surfaces and pinch points.
- Always leave the chair in an upright and closed position when not in use.
- Periodically check the control and all power cords for visible damage.
- Do not use the footrest as a seat, or for purposes outside its intended use.
- Do not lean or apply downward force to the chair-back while in recline position.

■ Notice

If you discover a problem at any point during the setup and positioning of your chair, stop and contact the MCombo Customer Support immediately.To avoid personal injury orproduct damage, do not plug the unit into the electrical outlet until the problem is corrected anddo not attempt to fix electrical problems by yourself.

ATTENTION

Please keep a necessary safety distance from the wall when setting up the chair.

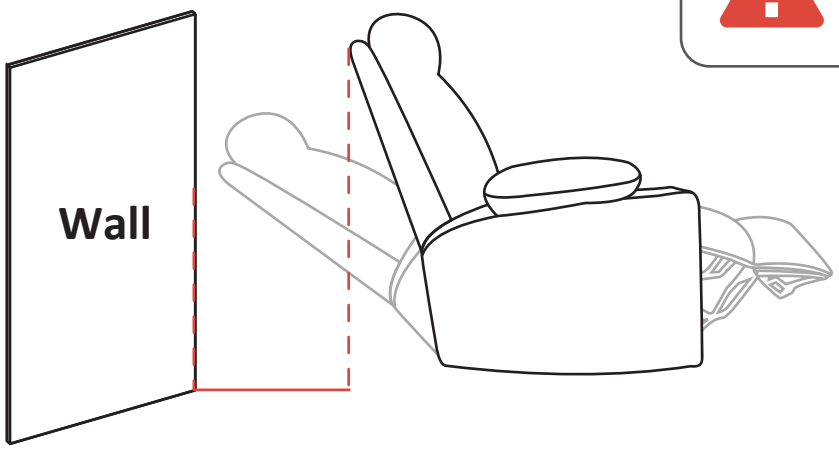

4. Operating Instruction

Recline Remote Operation Instruction

Lying Position

Footboard upwards, then backrest downwards.

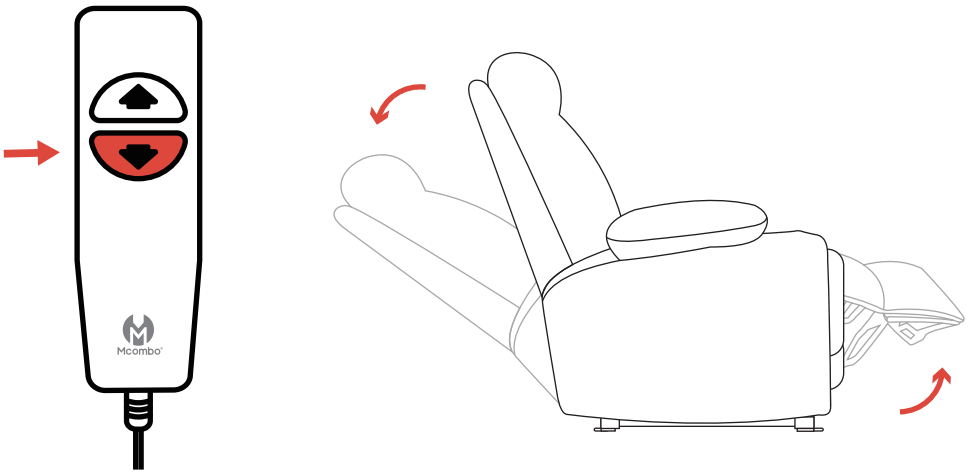

Sitting position & stand-up position

Backrest upright, footboard downwards and then seat base upright.

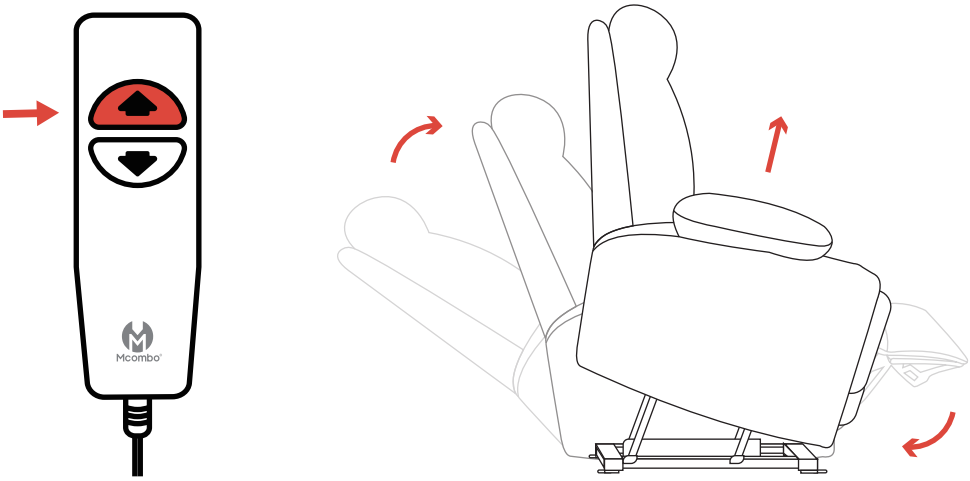

ATTENTION

The footrest must be fully closed before you get into or out of the chair.
The chair should only be lifted after the backrest has returned to the upright position.

II. ASSEMBLAGE ET FONCTIONNEMENT

1. Liste des pièces

Indice

- Veuillez lire attentivement ces instructions avant utilisation.
- N'utilisez que des pièces de rechange MCombo pour toutes les pièces de rechange.
- Si quelque chose est manquant ou endommagé, veuillez nous contacter immédiatement **(Pfillo.de@gmail.com)**.

Paket 1 von 3

A Base du siège x1

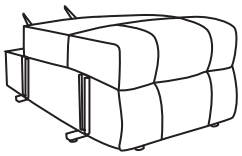

D Télécommande (inclinaison) x1

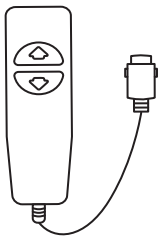

E Alimentation x1

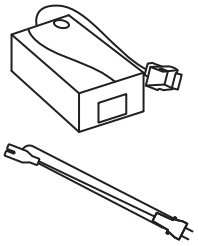

F Adaptateur x1

G Antibasculement x2

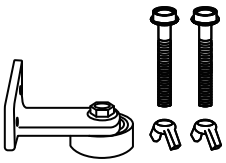

Paket 2 von 3

B Dossier x1

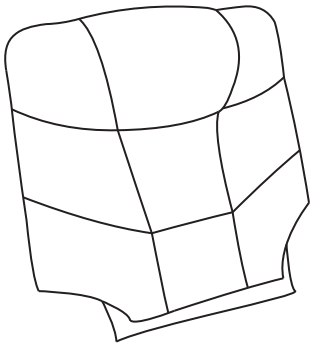

Paket 3 von 3

C1 Accoudoir (droit) x1

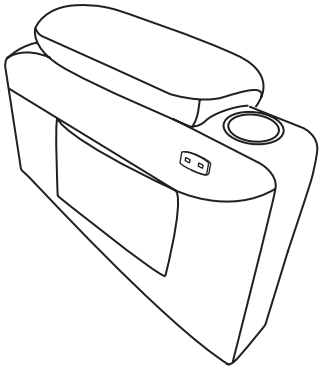

C2 Accoudoir (gauche) x1

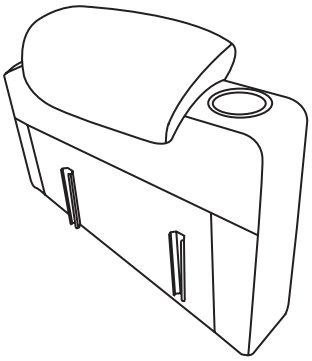

2. Étapes d'installation

ÉTAPE 1 - Montage de l'accoudoir

1. Faites glisser les accoudoirs gauche et droit dans les supports du siège.
2. Poussez chaque accoudoir vers le bas aussi loin que possible.

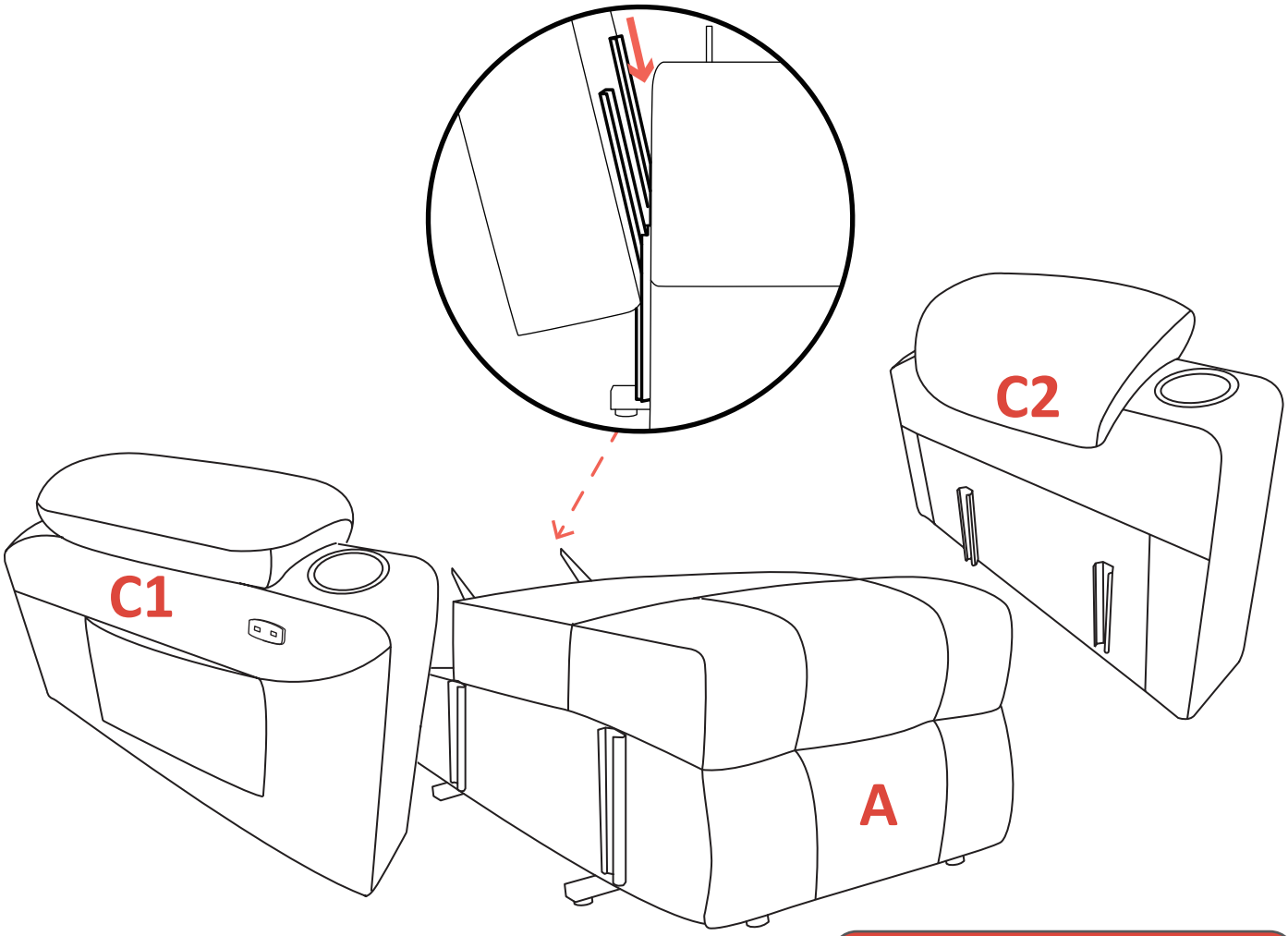

ATTENTION

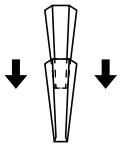

Les deux connecteurs sur chaque accoudoir doivent être fermement insérés dans le siège.

MCombo®

ÉTAPE 2 - Montage du dossier

1. Alignez les supports de dossier avec les clips du dossier de siège.
2. Appuyez fermement les supports dans le dossier. Écoutez un « clic » de chaque côté pour vous assurer que le dossier est correctement verrouillé.

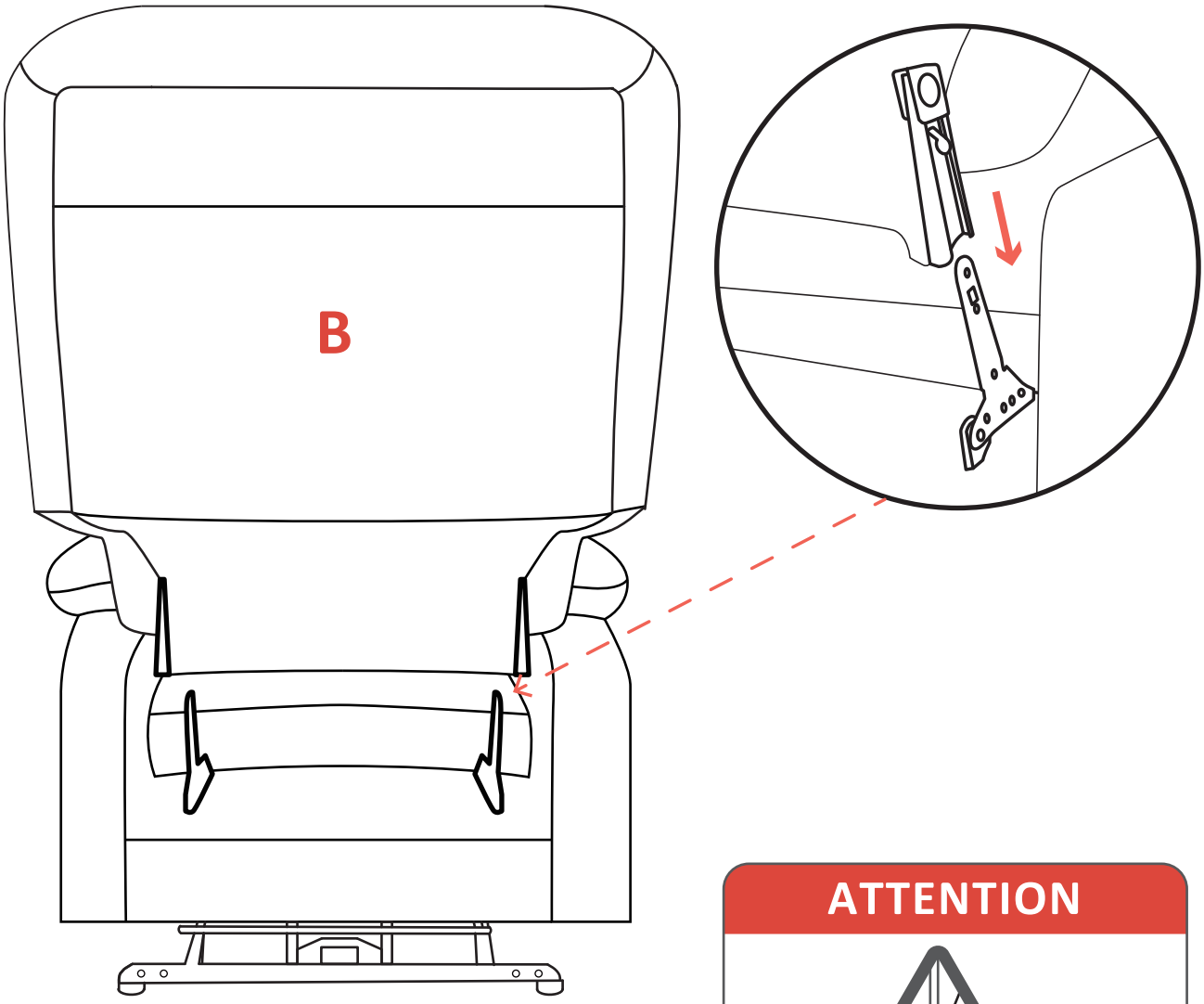

ÉTAPE 3 - Connexion du câble

Connectez les fauteuils selon le schéma de câblage suivant.
1. connectez le câble #1 du siège au bloc d'alimentation #E.
2. connecter le câble #2 du siège à la télécommande #D.
3. connectez l'adaptateur #F et le câble USB du siège.

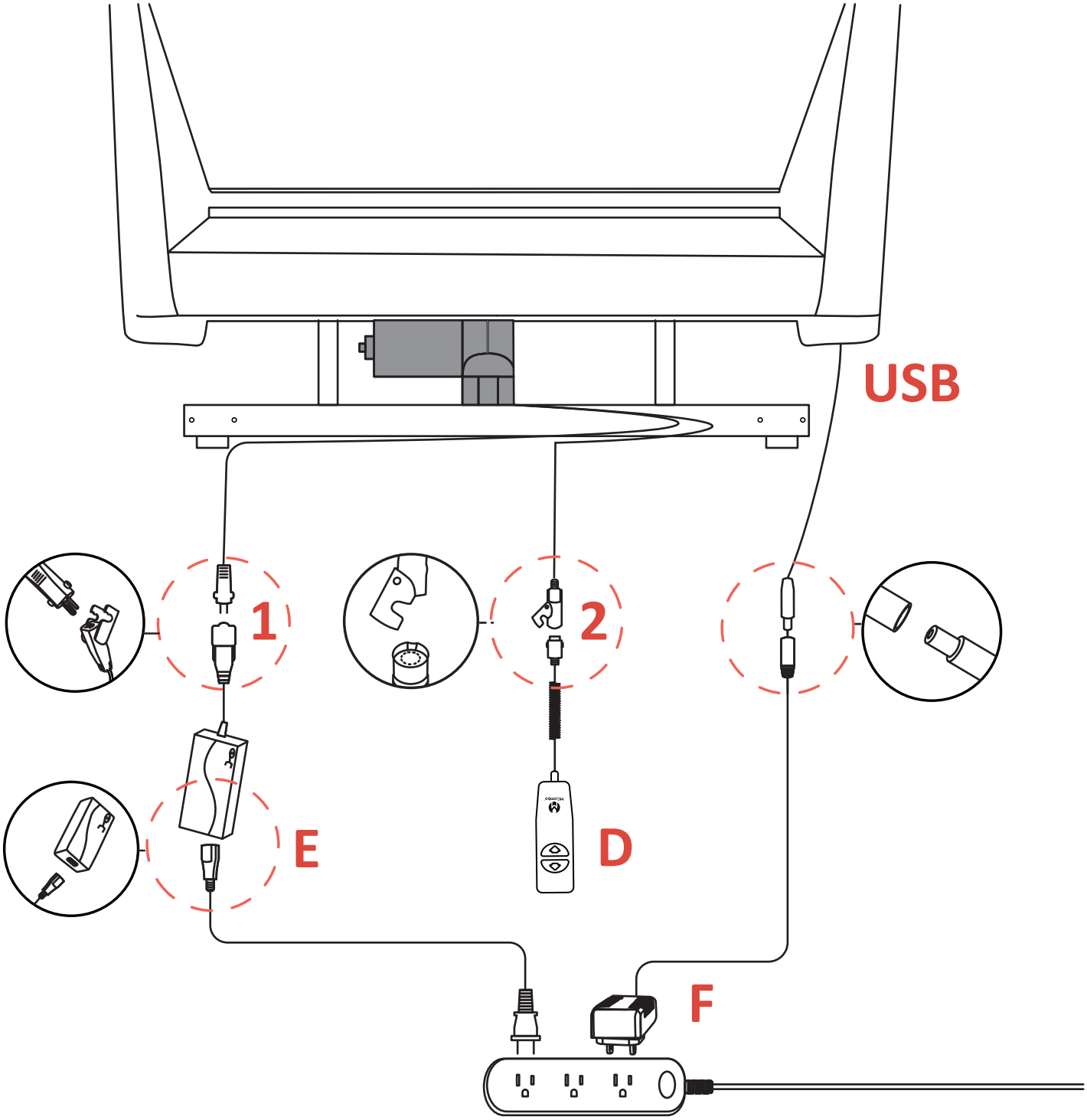

MCombo®

ÉTAPE 4 - Montage de la partie anti-basculement

1. Placez les pièces de protection contre le basculement près du bas de la base.
2. Alignez les vis avec les trous et serrez les vis à ailettes.

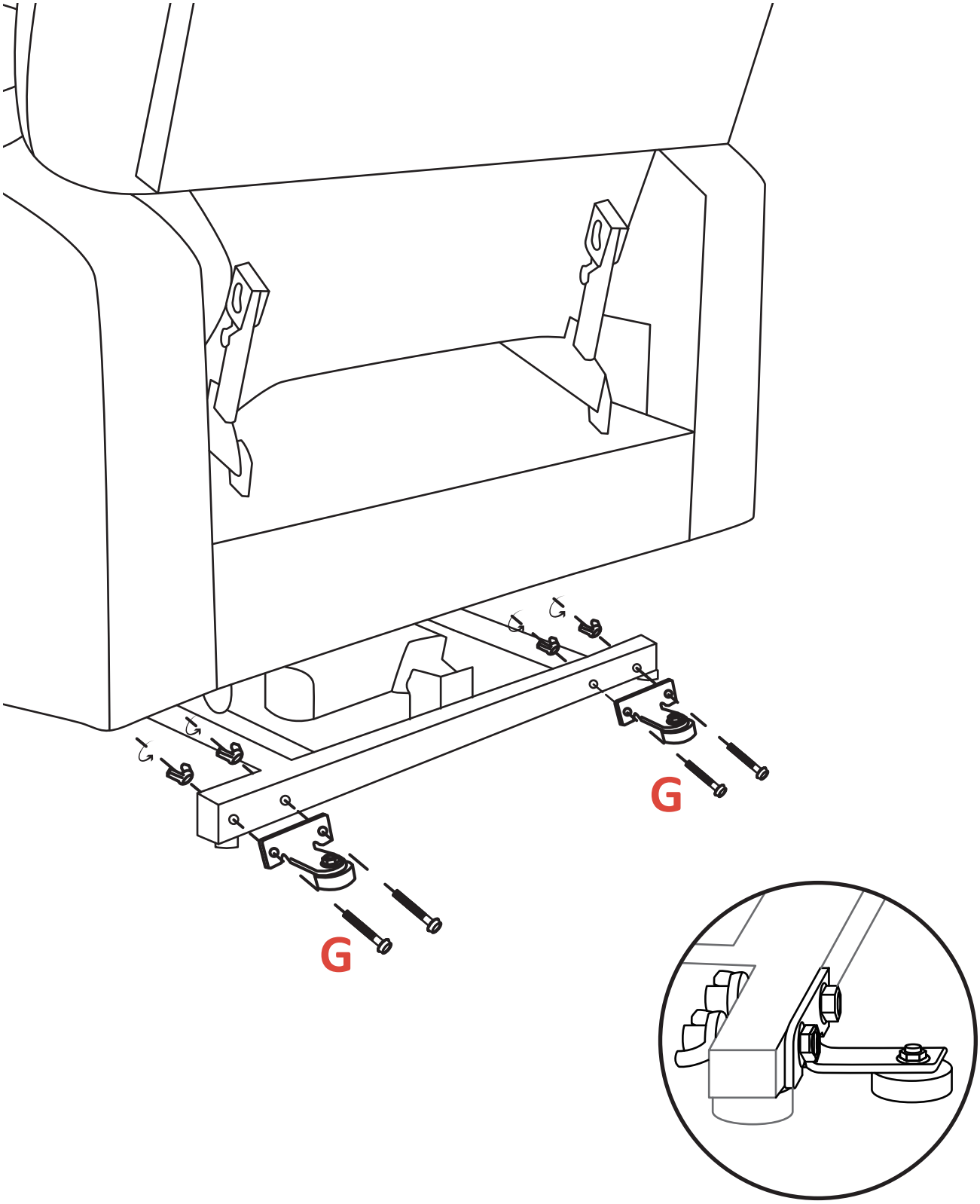

3. Précautions d'utilisation

- N'utilisez pas de rallonge.
- Ne pas dépasser la limite de poids recommandée (120 kg).
- Veuillez garder une distance nécessaire par rapport au mur lors de l'installation de la chaise.
- N'utilisez pas d'accessoires qui ne sont pas recommandés par le fabricant.
- Ne pas utiliser à l'extérieur. POUR UNE UTILISATION À L'INTÉRIEUR UNIQUEMENT.
- Garder au sec. Ne travaillez pas dans un environnement humide ou humide.
- Gardez tous les câbles à l'écart des surfaces chauffées et des points de pincement.
- Laissez toujours la chaise en position verticale et fermée lorsqu'elle n'est pas utilisée.
- Vérifiez régulièrement que la manette et tous les cordons d'alimentation ne sont pas visiblement endommagés.
- N'utilisez pas le repose-pieds comme siège ou à des fins qui ne sont pas destinées à être utilisées.
- Ne vous penchez pas et n'appliquez pas de force vers le bas sur le dossier de la chaise lorsque vous vous penchez en arrière.

■ Remarquer

Si vous découvrez un problème à n'importe quel moment de l'installation et du positionnement de votre fauteuil, arrêtez-vous et contactez immédiatement le service client MCombo. Pour éviter les blessures corporelles ou les dommages au produit, ne branchez pas l'appareil sur la prise électrique tant que le problème n'est pas corrigé et n'essayez pas de résoudre les problèmes électriques par vous-même.

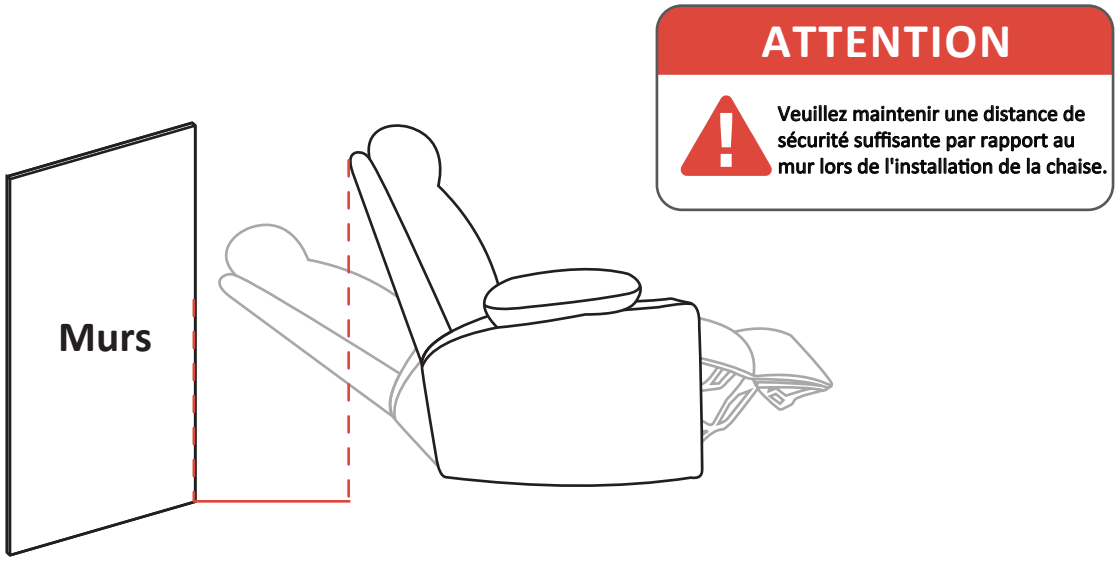

4. Mode d'emploi

Mode d'emploi de la télécommande de la fonction couchette

Position couchée

Repose-pieds vers le haut, puis dossier vers le bas.

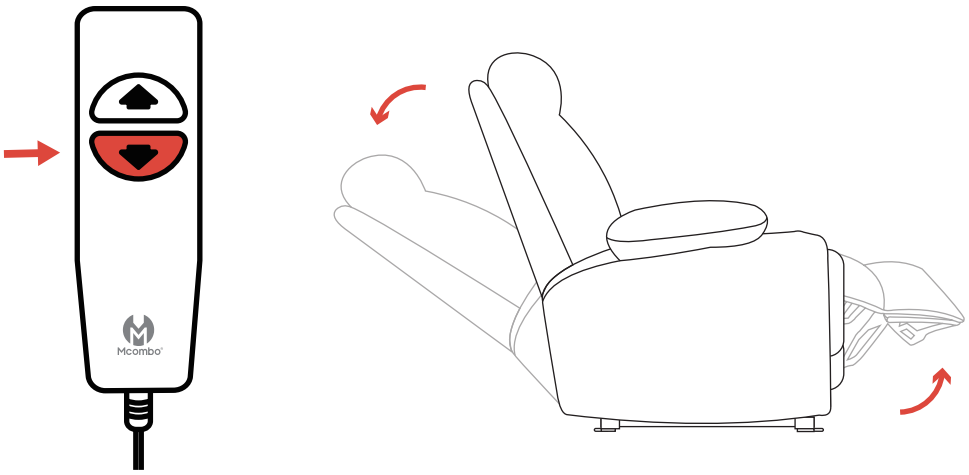

Position assise & position debout

Dossier droit, repose-pieds vers le bas, puis base du siège vers le haut.

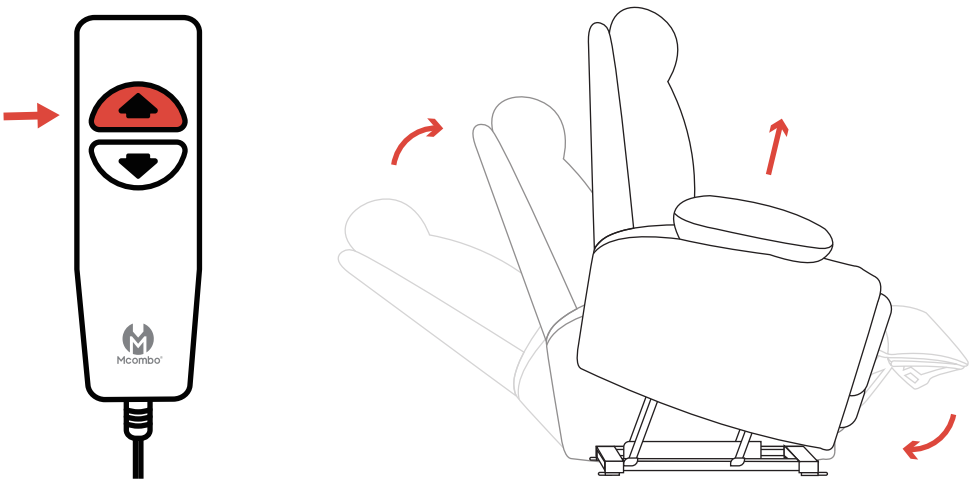

ATTENTION

Le repose-pieds doit être complètement fermé avant que vous ne vous installiez ou sortiez de la chaise.
La chaise ne doit être soulevée qu'après que le dossier soit revenu en position verticale.

II. MONTAJE Y FUNCIONAMIENTO

1. Lista de piezas

Aviso

- Lea atentamente estas instrucciones antes de usar.
- Utilice únicamente piezas MCombo para todos los reemplazos.
- Comuníquese con nosotros de inmediato si falta algo o está dañado **(Pfillo.de@gmail.com)**.

Paket 1 von 3

A Base del asiento x1

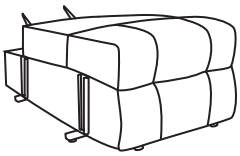

D Control remoto (inclinación) x1

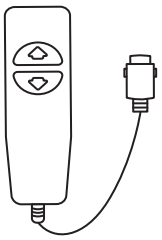

E Alimentador x1

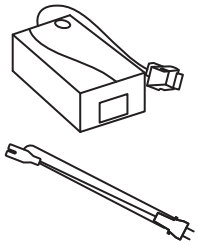

F Adaptador x1

G Antivuelco x2

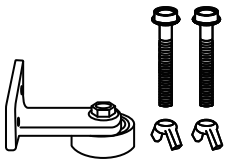

Paket 2 von 3

B respaldo x1

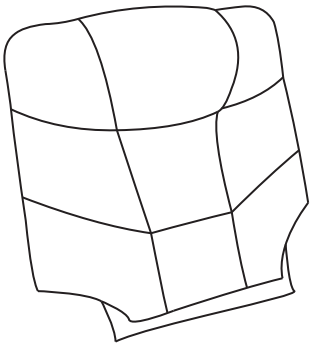

Paket 3 von 3

C1 Reposabrazos (derecha) x1

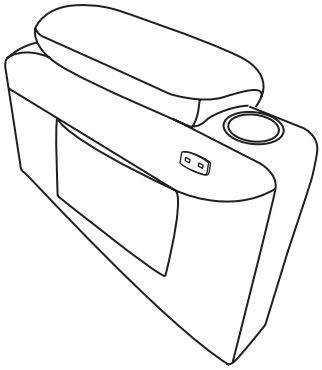

C2 Reposabrazos (izquierda) x1

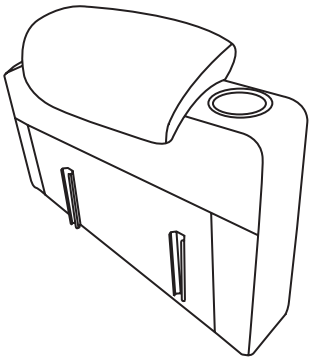

2. Pasos de instalación

Paso 1 - Montaje del reposabrazos

1. Deslice los apoyabrazos izquierdo y derecho en los soportes del asiento.
2. Presione cada reposabrazos hacia abajo tanto como sea posible.

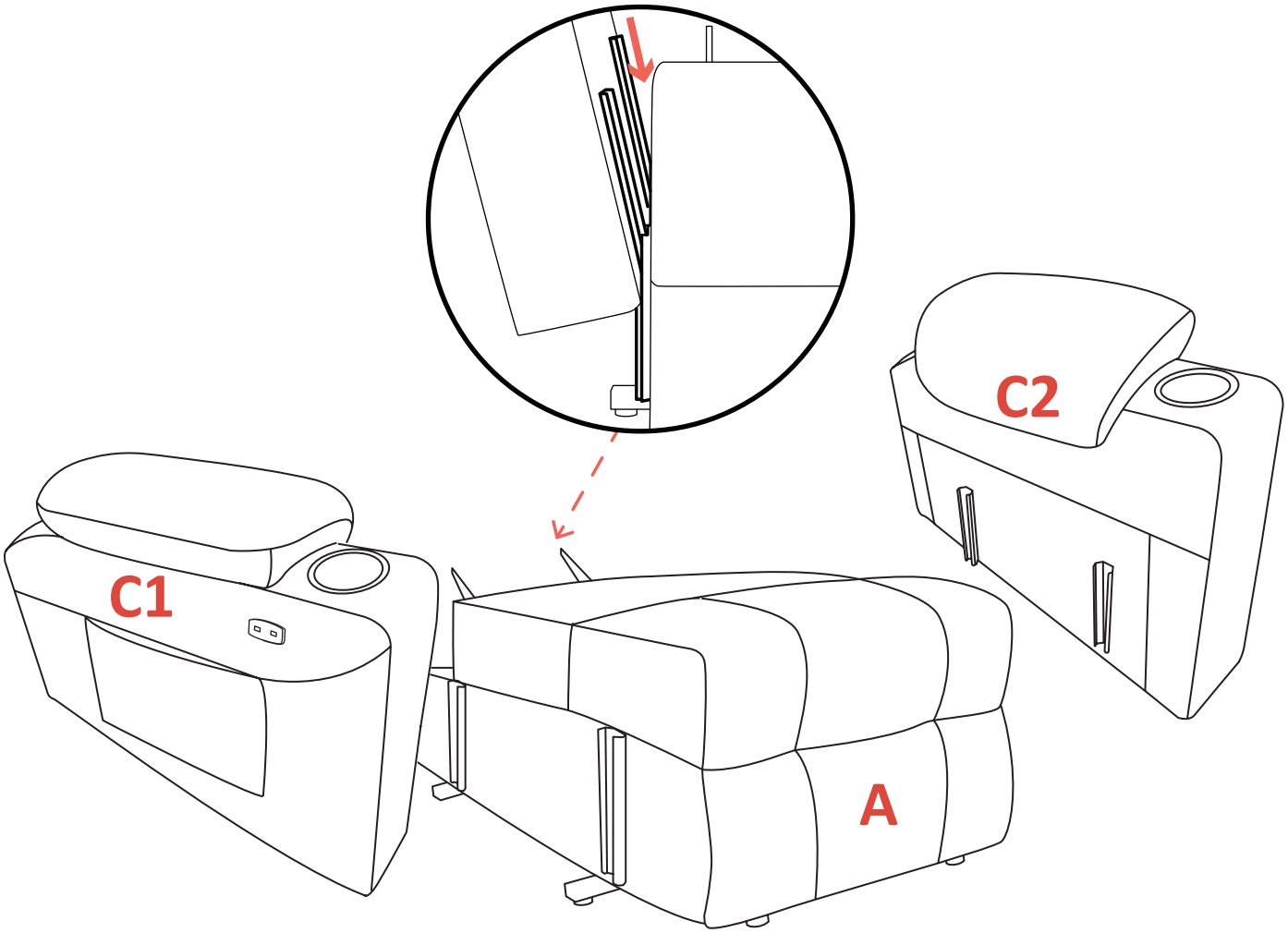

ATENCIÓN

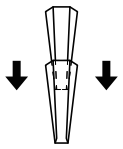

Los dos puertos de cada reposabrazos deben estar firmemente enchufados en el asiento.

PASO 2 - Montaje del reposabrazos

1. Alinee los soportes del respaldo con los clips del respaldo del asiento.
2. Presione los soportes firmemente en el respaldo. Busque un "sonido de clic" en cada lado para asegurarse de que el respaldo esté correctamente enganchado.

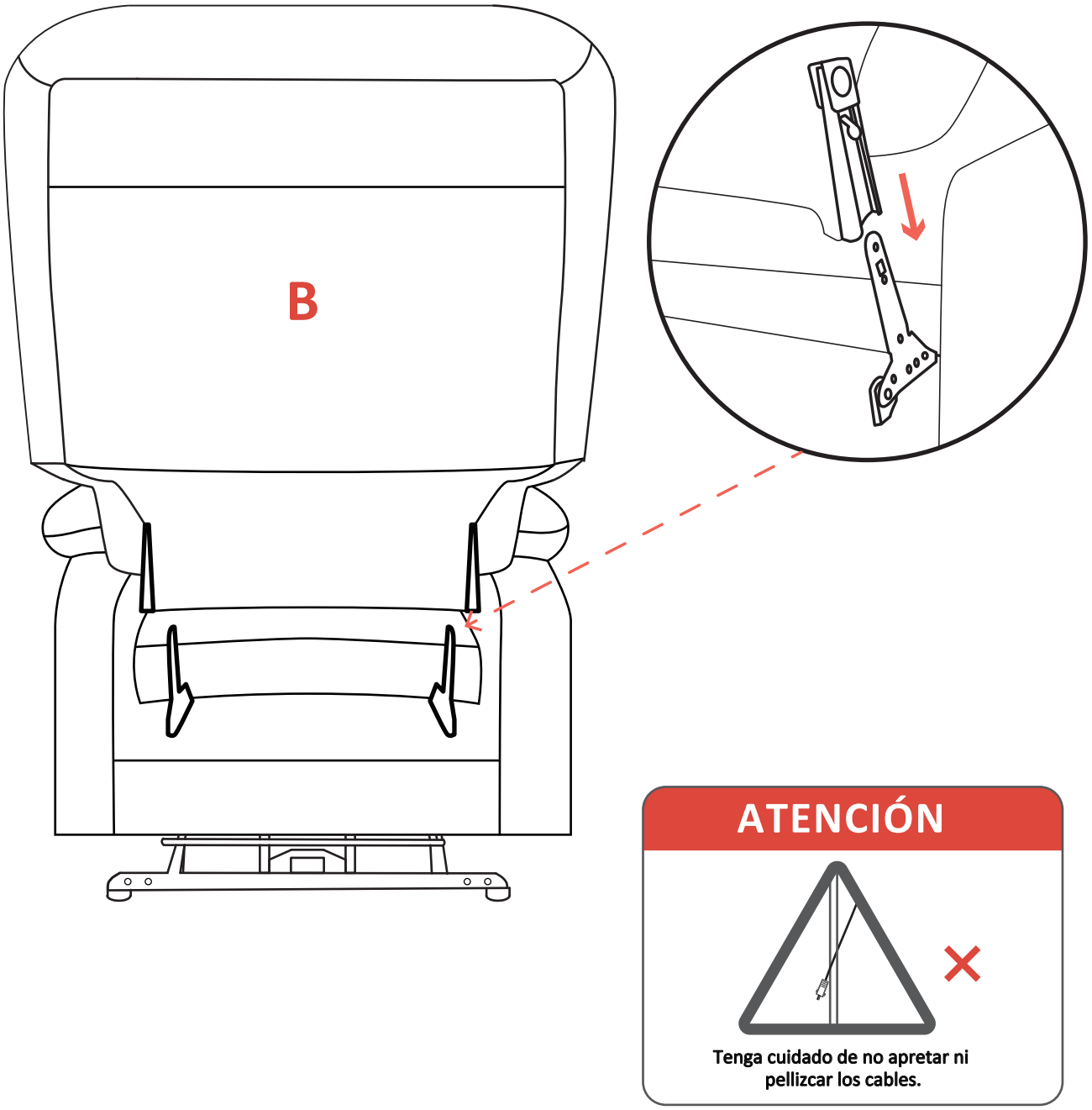

MCombo®

PASO 3 - Conexión de cables

Conecte las sillas de acuerdo con el siguiente diagrama de cableado.

1. conecte el cable #1 desde el asiento a la fuente de alimentación #E.
2. conecte el cable #2 desde el asiento y el mando a distancia #D.
3. conecte el adaptador #F y el cable USB desde el asiento.

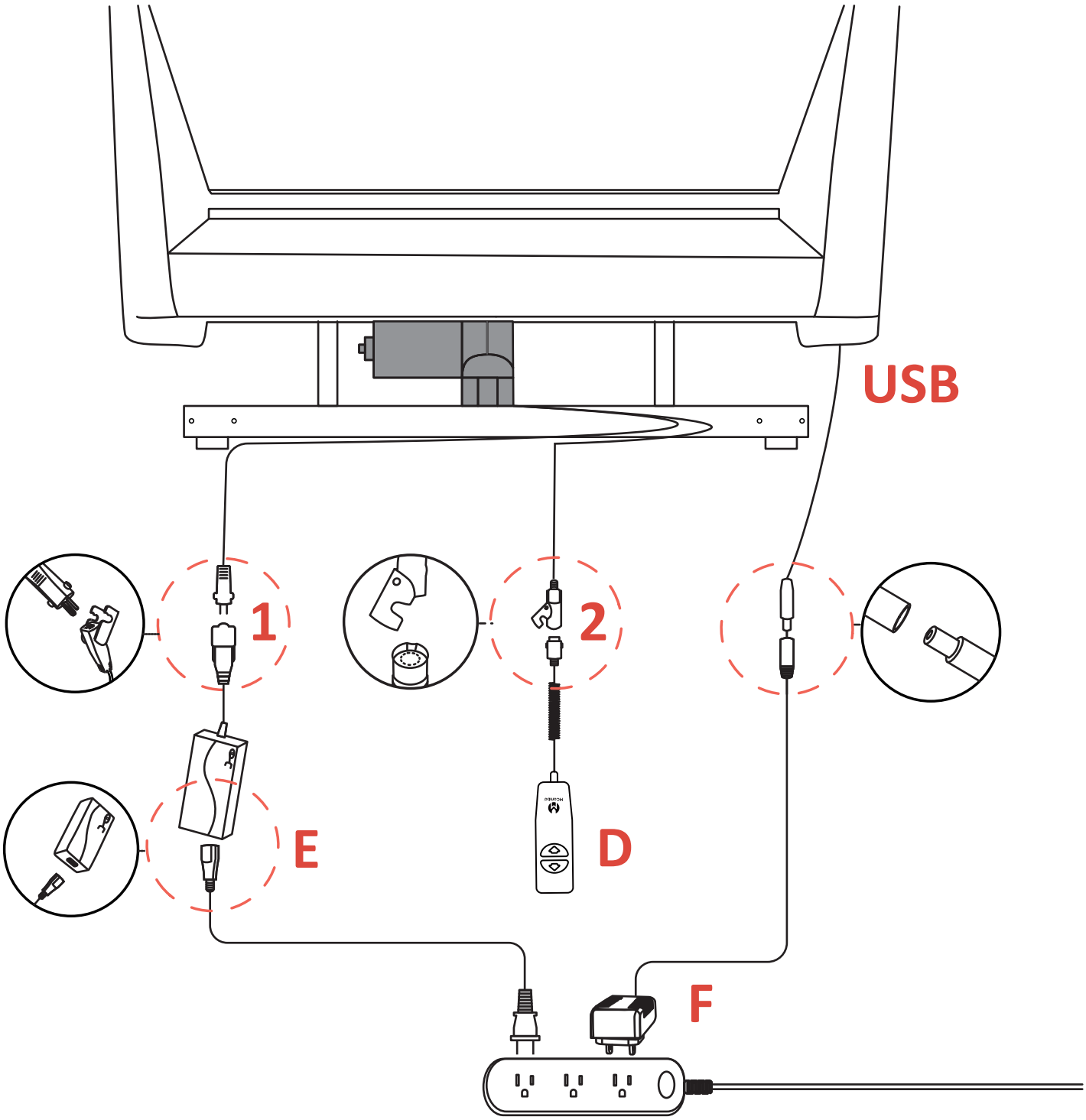

PASO 4 - Montaje de la parte anti-inclinación

1. Coloque las piezas de protección contra la inclinación cerca de la parte inferior de la base.
2. Alinee los tornillos con los agujeros y apriete los tornillos mariposa.

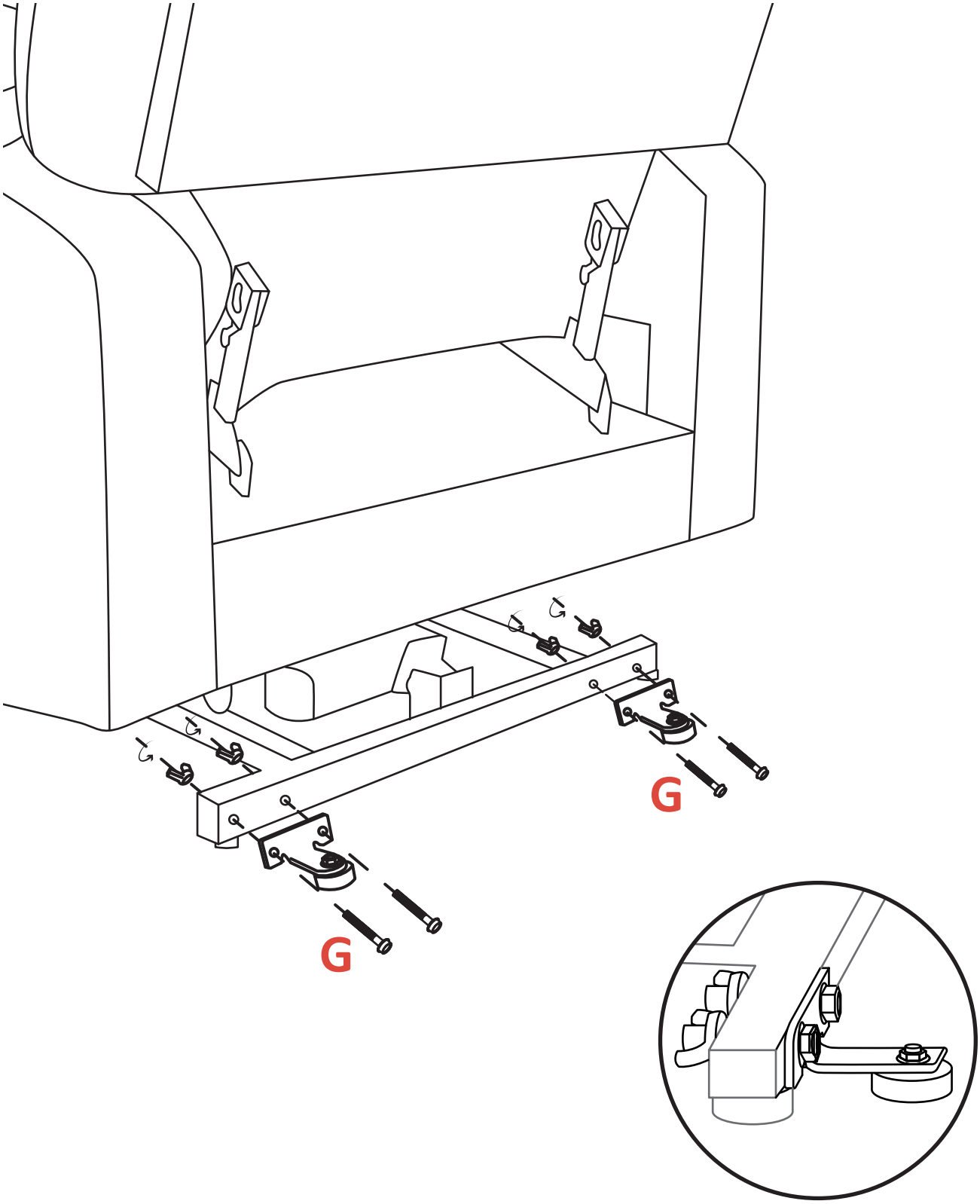

3. Precauciones para la operación

- No utilice un cable de extensión.
- No exceda el límite de peso recomendado (120 kg).
- Mantenga la distancia necesaria con respecto a la pared al instalar la silla.
- No utilice accesorios no recomendados por el fabricante.
- No lo use al aire libre. SOLO PARA USO EN INTERIORES.
- Mantener seco. No opere en un ambiente húmedo o mojado.
- Mantenga todos los cables alejados de superficies calientes y puntos de pellizco.
- Deje siempre la silla en posición vertical y cerrada cuando no esté en uso.
- Revise periódicamente el control y todos los cables de alimentación en busca de daños visibles.
- No utilice el reposapiés como asiento ni para fines ajenos a su uso previsto.
- No se incline ni aplique fuerza hacia abajo al respaldo de la silla mientras esté en posición reclinada.

■ Aviso

Si descubre un problema al ensamblar y colocar su silla, deténgase y comuníquese con el servicio de atención al cliente de MCombo de inmediato para evitar lesiones personales o daños al producto. No enchufe el dispositivo a la toma de corriente hasta que se resuelva el problema ni intente solucionar los problemas eléctricos usted mismo.

ATENCIÓN

Mantenga una distancia de seguridad suficiente con la pared al fijar la silla.

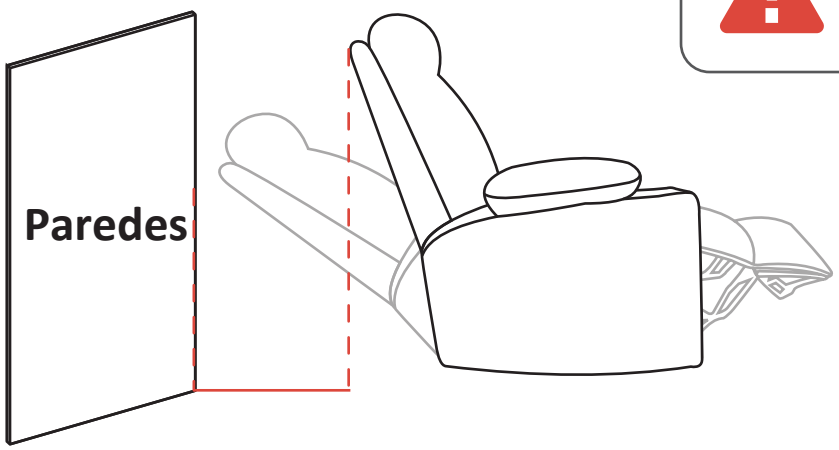

4. Instrucciones de uso

Instrucciones de uso del mando a distancia de la función de reclinado

Posición de reclinado

Reposapiés hacia arriba y respaldo hacia abajo.

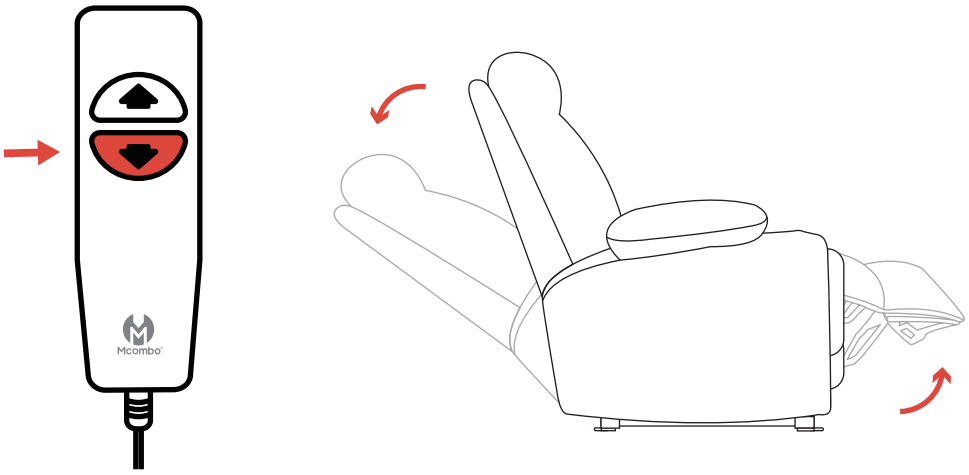

Posición sentada y de pie

Respaldo recto, reposapiés hacia abajo y, a continuación, base del asiento hacia arriba.

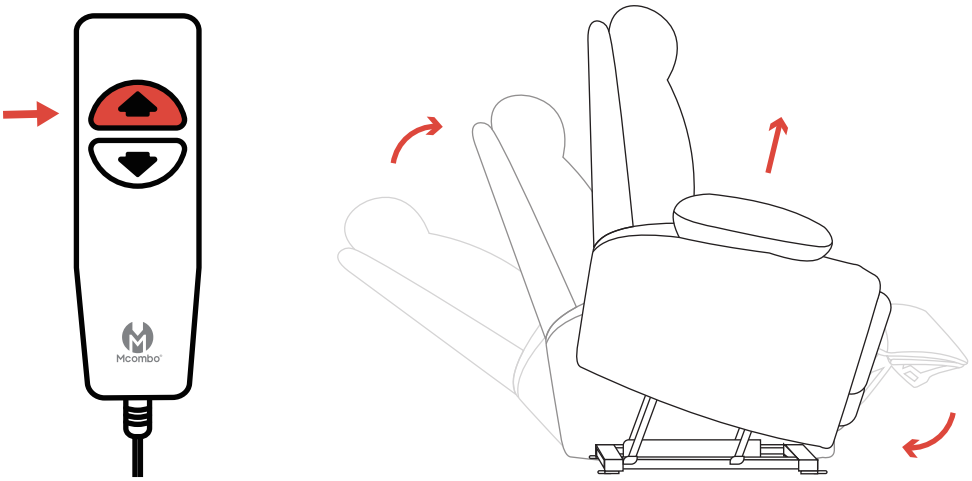

ATENCIÓN

El reposapiés debe estar completamente cerrado antes de entrar o salir de la silla. La silla solo debe levantarse después de que el respaldo haya vuelto a la posición vertical.

II. MONTAGGIO E FUNZIONAMENTO

1. Elenco parti

Avviso

- Si prega di leggere attentamente queste istruzioni prima dell'uso.
- Utilizzare solo parti MCombo per tutte le sostituzioni.
- Vi preghiamo di contattarci immediatamente se manca qualcosa o è danneggiato **(Pfillo.de@gmail.com)**.

Paket 1 von 3

A Base x1

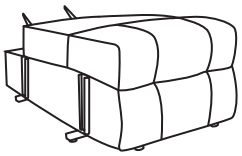

D Telecomando (inclinazione) x1

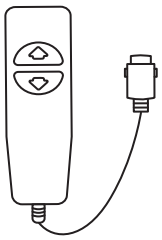

E Alimentatore x1

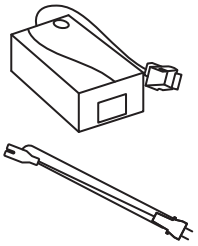

F Adattatore x1

G Antiribaltamento x2

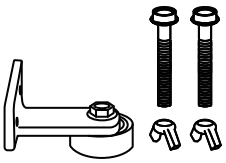

Paket 2 von 3

B Schienale x1

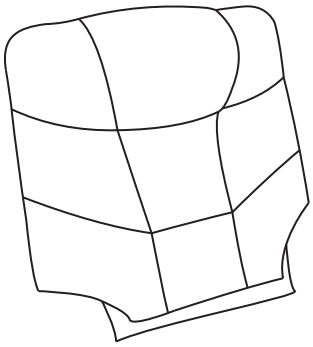

Paket 3 von 3

C1 Bracciolo (giusto) x1

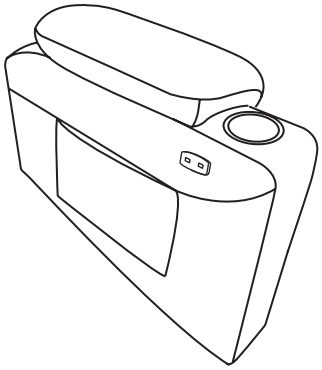

C2 Bracciolo (sinistro) x1

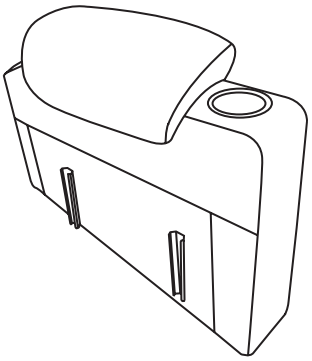

2. Fasi di montaggio

FASE 1 - Montaggio del bracciolo

1. Far scorrere il bracciolo sinistro e destro nelle staffe del sedile.
2. Premere ciascun bracciolo verso il basso fino in fondo.

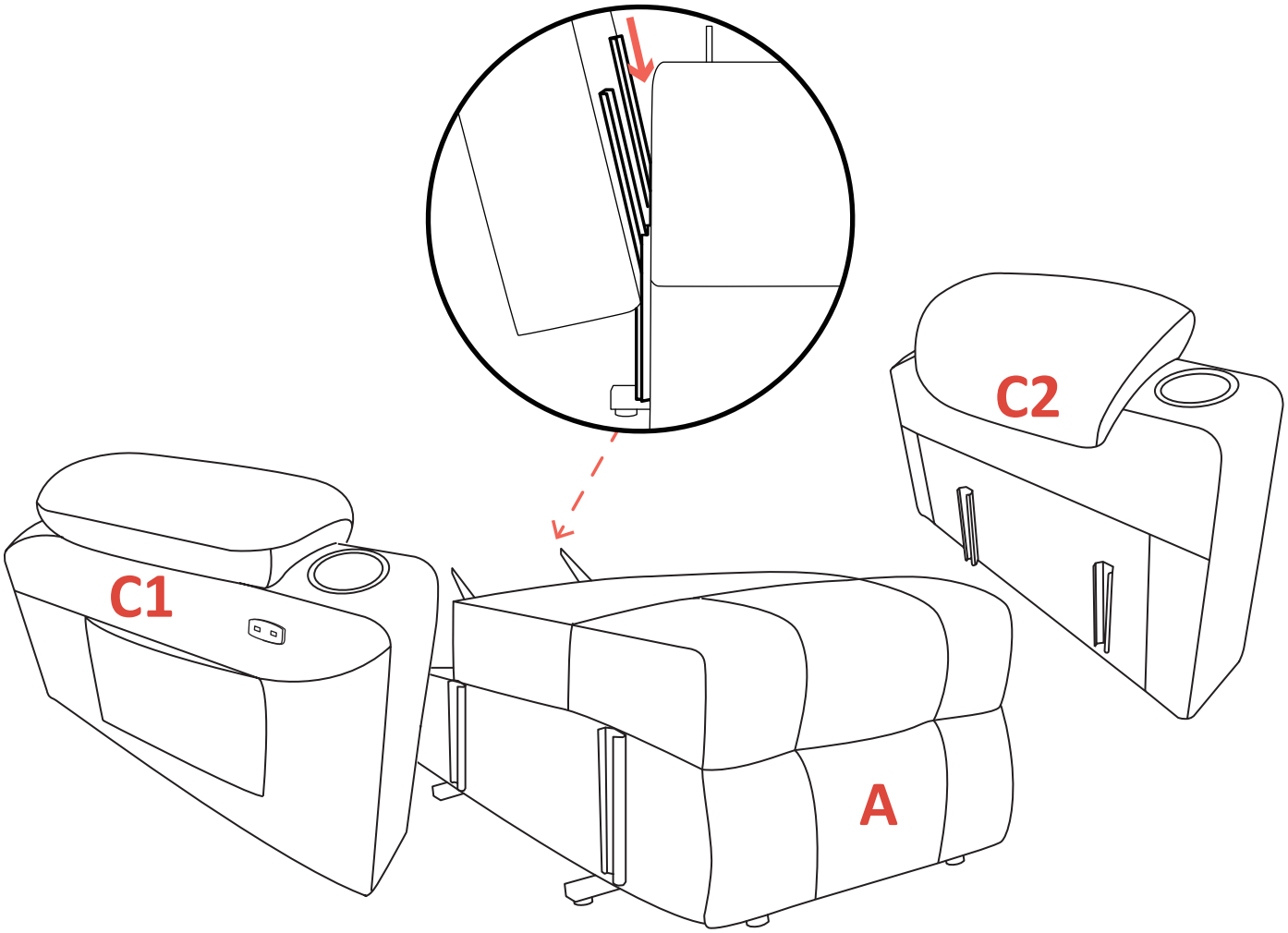

ATTENZIONE

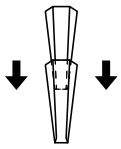

Assicurarsi che i due collegamenti su ciascun bracciolo siano tutti inseriti saldamente sul sedile.

FASE 2 - Montaggio dello schienale

1. Allineare le staffe dello schienale alle clip dello schienale.
2. Spingere con forza le staffe nello schienale. Per assicurarsi che lo schienale sia bloccato correttamente, sentire un "clic" su ciascun lato.

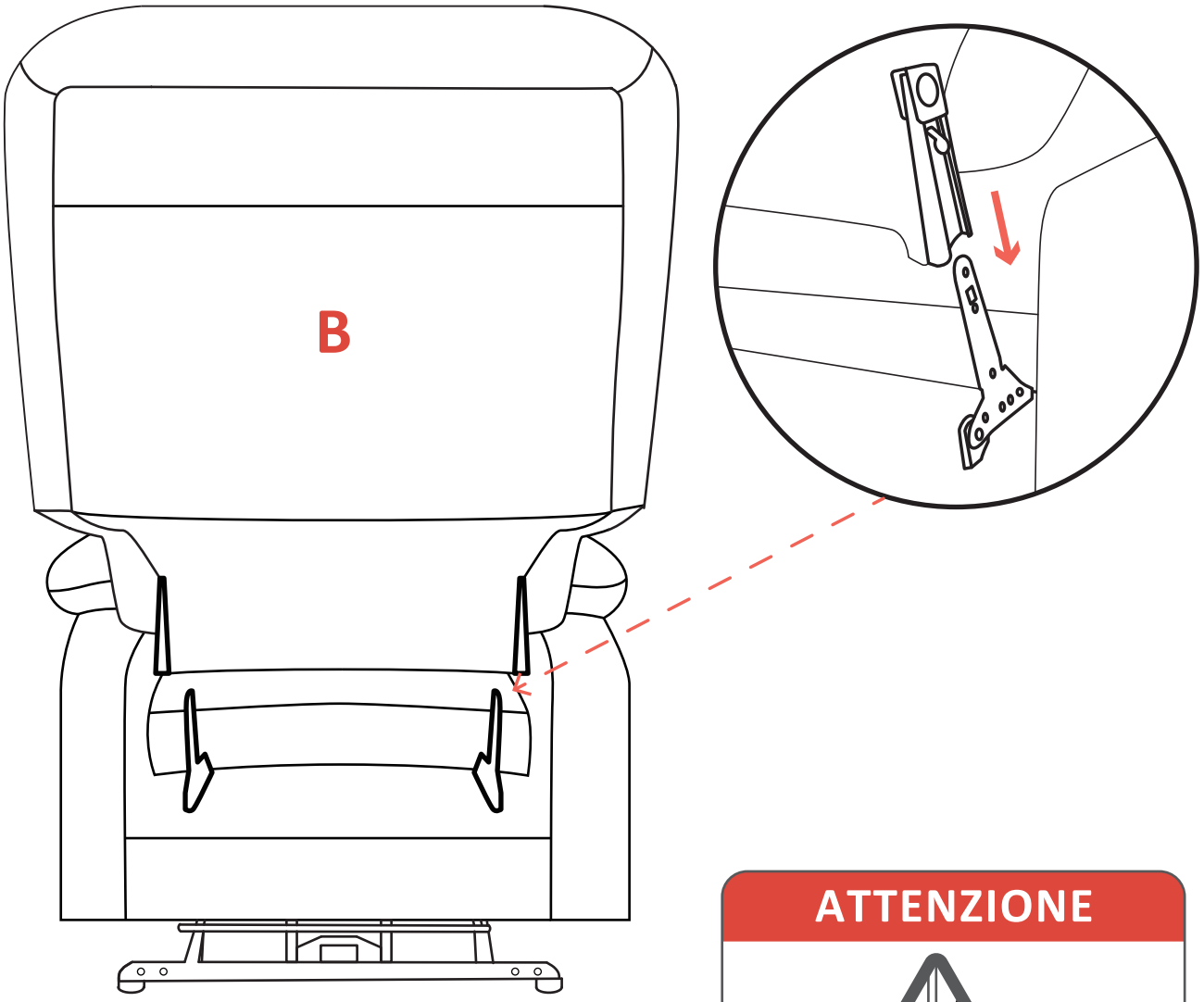

ATTENZIONE

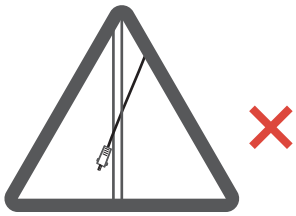

Fare attenzione a non schiacciare o pizzicare i cavi durante l'installazione dello schienale.

FASE 3 - connessione via cavo

Collegare le sedie secondo il seguente schema di cablaggio.
1. collegare il cavo #1 dal sedile all'alimentatore #E.
2. Collegare il cavo n. 2 dal sedile al telecomando #D.
3. Collegare l'adattatore #F e il cavo USB dal sedile.

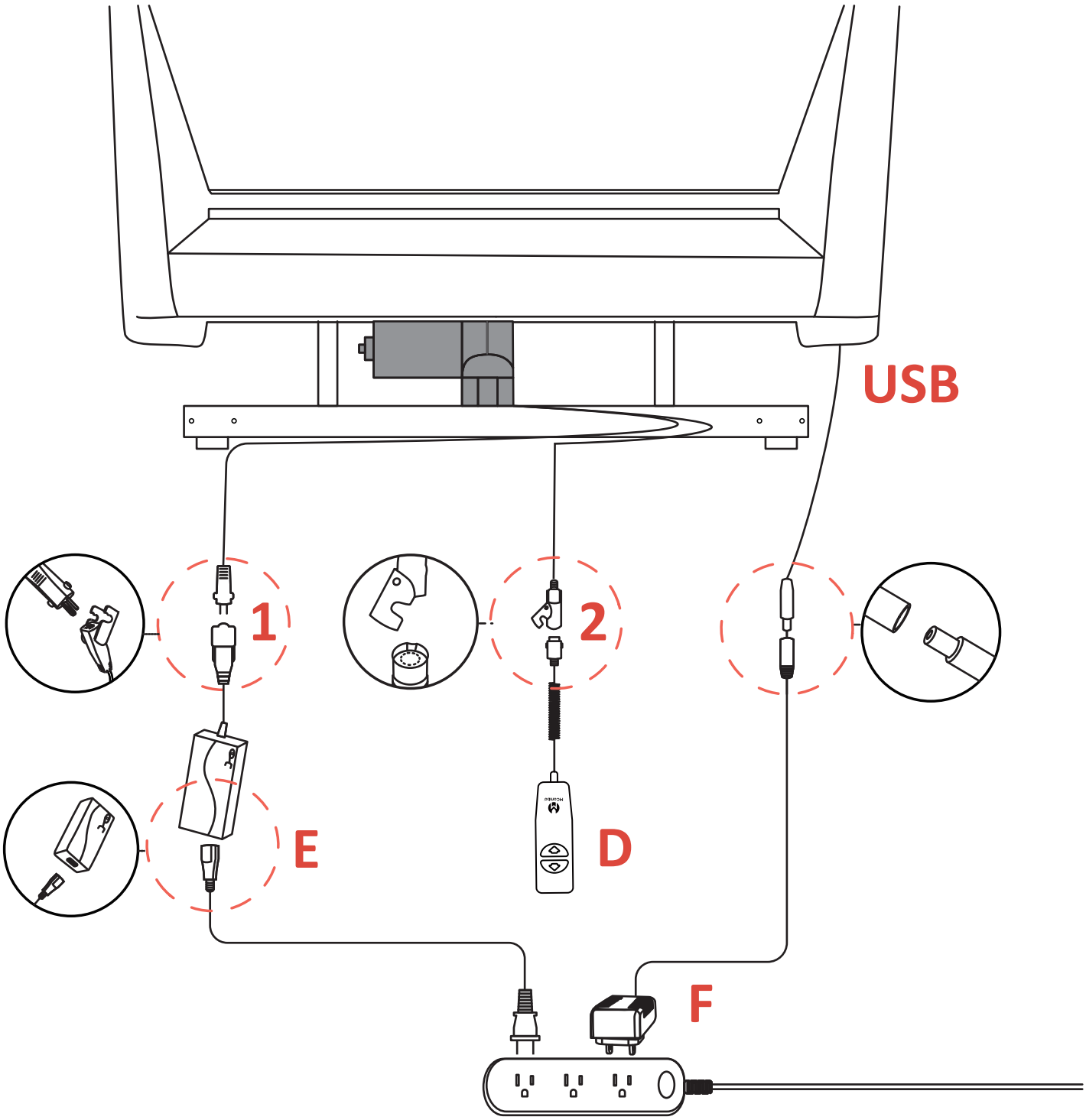

MCombo®

FASE 4 - Montaggio della parte anti-inclinazione

1. Posizionare i pezzi di protezione contro l'inclinazione vicino alla parte inferiore della base.
2. Allineare le viti con i fori e serrare le viti a farfalla.

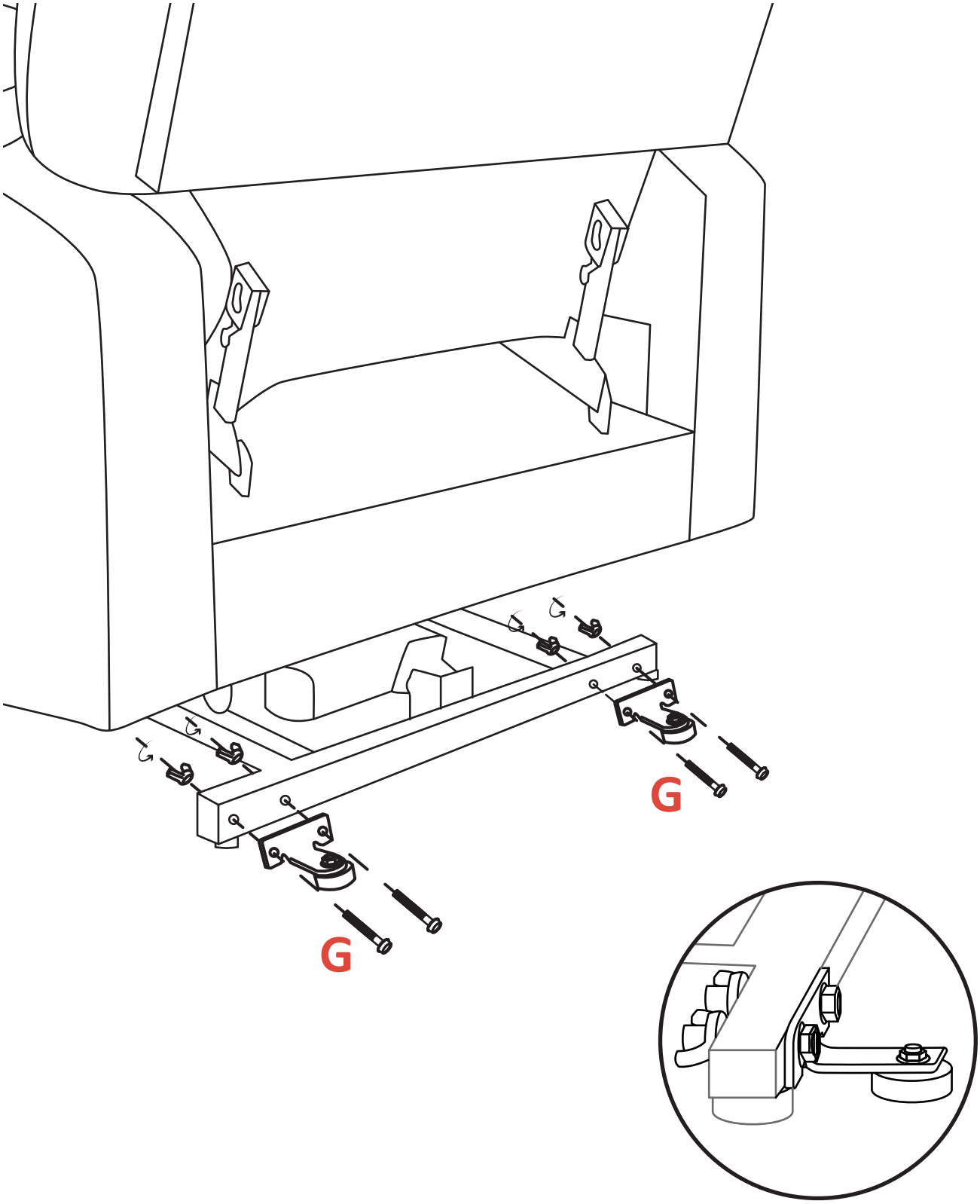

3. Precauzioni operative

- Do non utilizzare una prolunga.
- Do non superare il limite di peso consigliato (120 kg).
- Please mantenere la distanza necessaria dalla parete quando si monta la sedia.
- Do non utilizzare accessori non raccomandati dal produttore.
- Do non utilizzare all'aperto. SOLO USO INTERNO.
- Keep asciutto. Non utilizzare in ambienti umidi o bagnati.
- Keep tutti i cavi lontano da superfici riscaldate e da punti di contatto.
- Always lasciare la sedia in posizione verticale e chiusa quando non viene utilizzata.
- Periodically controllare che il comando e tutti i cavi di alimentazione non presentino danni visibili.
- Do non utilizzare il poggiapiedi come sedile o per scopi diversi da quelli previsti.
- Do non inclinare o applicare forza verso il basso allo schienale della sedia quando è in posizione reclinata.

Avviso

Se si riscontra un problema in qualsiasi momento durante l'installazione e il posizionamento della poltrona, fermarsi e contattare immediatamente l'assistenza clienti MCombo. Per evitare lesioni personali o danni al prodotto, non collegare l'unità alla presa di corrente finché il problema non è stato risolto e non cercare di risolvere i problemi elettrici da soli.

ATTENZIONE

Si prega di mantenere una distanza di sicurezza sufficiente dal muro durante l'installazione della sedia.

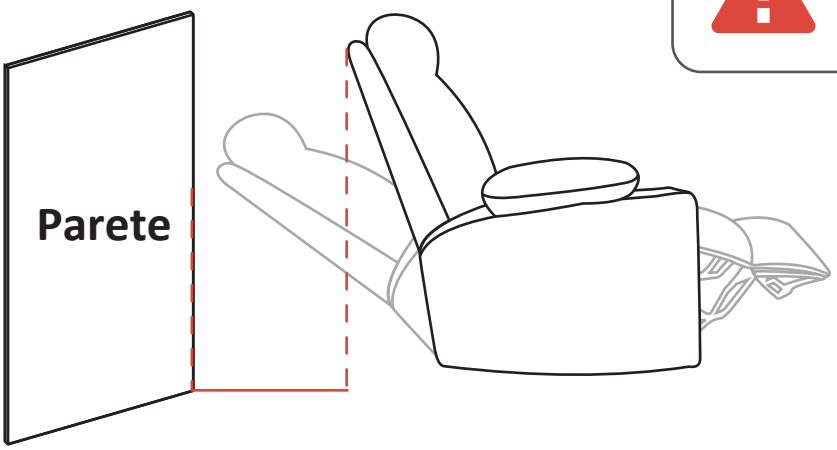

4. Manuale di istruzioni

Manuale di istruzioni per il telecomando della funzione reclinabile

Posizione sdraiata

Poggiapiedi alzato, poi schienale abbassato.

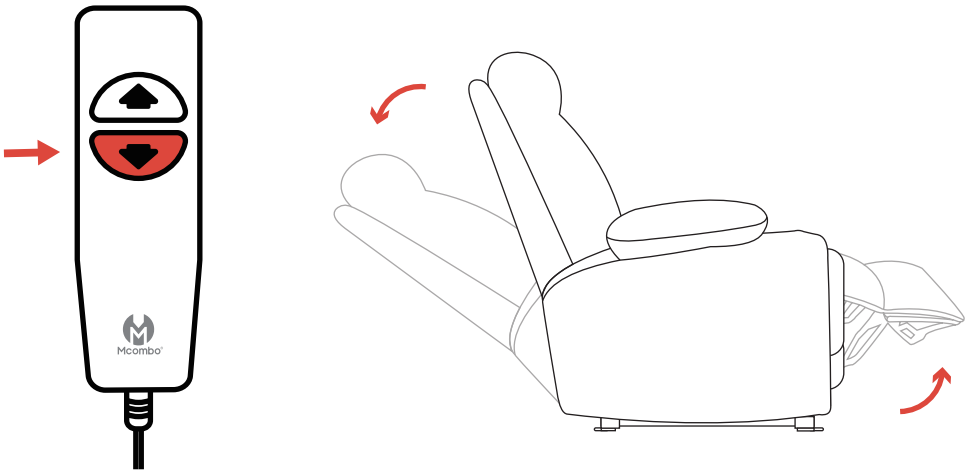

Posizione seduta e posizione in piedi

Schienale in piano, poggiapiedi verso il basso e poi base del sedile verso l'alto.

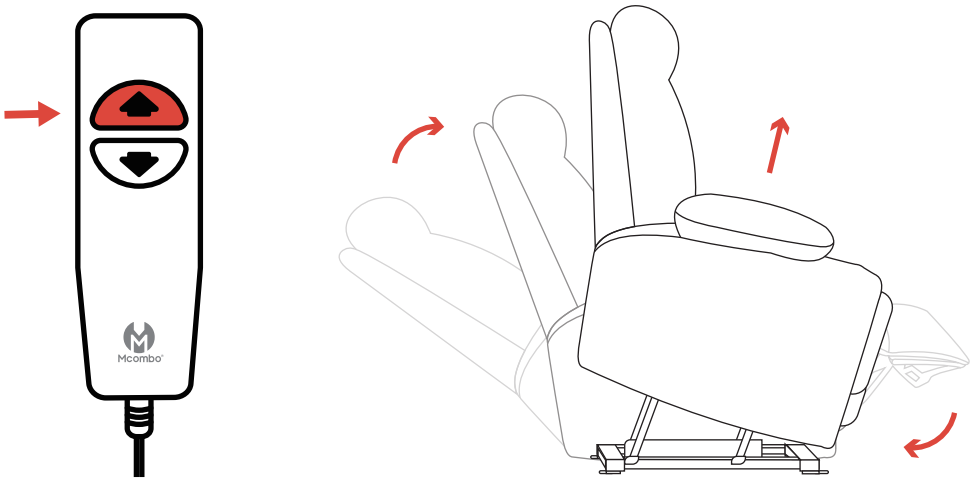

ATTENZIONE

Il poggiapiedi deve essere completamente chiuso prima di entrare o uscire dalla sedia.
La sedia deve essere sollevata solo dopo che lo schienale è tornato nella posizione verticale.

III. FEHLERBEHEBUNG

Die folgenden FAQs zur Fehlerbehebung sollen zusammenfassen, was Sie über Ihren Sessel wissen müssen. Wenn Sie sich bei der Durchführung der in diesem Handbuch aufgeführten Fehlerbehebungsschritte nicht sicher fühlen, wenden Sie sich bitte an den MCombo-Kundendienst, um eine Lösung zu finden.

Frage	Antwort
Was ist, wenn mein Sessel überhaupt nicht funktioniert?	• Vergewissern Sie sich, dass alle Anschlüsse an der Unterseite des Sessels gesichert sind; siehen Sie die Montageanleitung. • Stellen Sie sicher, dass alle elektrischen Kabel nicht gequetscht oder eingeklemmt sind. • Prüfen Sie, ob die Lampe am Netzteil leuchtet.
Was ist, wenn die Aufsteh-/Liegefunktion nicht funktioniert?	• Stellen Sie sicher, dass das Licht der Netzteil und Fernbedi enung leuchtet. • Überprüfen Sie, ob die elektrischen Kabel des Motors an der Basis eingeklemmt sind. • Überprüfen Sie, ob der Gestellrahmen des Sessels gebrochen ist.
Was ist, wenn mein Aufstehsessel wackelt?	• Kippen Sie den Sessel um und überprüfen Sie dann, ob der untere Rahmen und die Stangen gebrochen oder verbogen sind. • Vergewissern Sie sich, dass die Rückenlehe und Armlehnen fest installiert sind; siehe Montage Anweisungen.
Was ist, wenn die Fernbedienung sehr heiß ist?	• Überprüfen Sie alle Kabelbäume, um sicherzustellen, dass sie nicht beschädigt oder ausgefranst sind. • Wenn alle Kabel in gutem Zustand sind, ziehen Sie bitte den Stecker der Fernbedienung und lassen Sie sie eine Weile abkühlen, bevor Sie sie benutzen. • Wenn es brennend riecht, ziehen Sie den Stecker der Fernbedienung heraus und wenden Sie sich an den MCombo-Kundenservice zum Austausch.

Frage	Antwort
Was ist, wenn der USB-Ladeanschluss nicht funktioniert?	• Überprüfen Sie, ob die Lampe an der Netzteil leuchtet. • Vergewissern Sie sich, dass das USB-Kabel, das aus der rechten Armlehne herauskommt, richtig an das Netzteil angeschlossen ist.
Was ist, wenn der Motor langsam gelaufen oder ausfällt?	• Überprüfen Sie, bei welchem Motor das Problem auftritt: dem Motor für die Rückenlehne, die Kopfstütze oder die Aufstehhilfe & Fußstütze. • Nehmen Sie ein Video des Schadens und senden Sie es an den Mcombo Kundenservice, damit wir Ihnen eine Lösung anbieten können.
Was passiert, wenn die Armlehne vom Sitz abfällt?	• Vergewissern Sie sich, dass die beiden Verbindungen an jeder Armlehne fest in den Sitz eingesteckt sind. • Überprüfen Sie die Verriegelung von der Armlehne und Basis, um sicherzustellen, dass keine Defekte vorhanden sind.
Was ist, wenn mein Sessel ein klickendes Geräusch macht?	• Überprüfen Sie den Motor und stellen Sie sicher, dass sich das Ende der Motor in der Mitte des Drehpunkts befindet. • Vergewissern Sie sich, dass die Gewichtskapazität von 120 kg nicht überschritten wurde.
Was ist, wenn sich mein Sessel auf eine Seite neigt?	• Stellen Sie sicher, dass sich das Gestell des Sessels in einem guten Zustand befindet, ohne dass es zu Verformungen kommt.

Wenn der Sessel nicht richtig funktioniert, wenden Sie sich bitte an den MCombo-Kundendienst **(pfillo.de@gmail.com)** und versuchen Sie niemals, selbst Reparaturen oder Anpassungen vorzunehmen.

III. TROUBLESHOOTING

The following troubleshooting FAQs should sum marize what you need to know about your chair. If at any time you do not feel comfortable performing the troubleshooting steps listed in this manual, please contact Mcombo Customer support for service.

Questions	Answers
What if my chair does not operate at all?	• Make sure all the connections at the bottom of the chair aresecured; refer to the Assembly Instructions. • Check all the electrical cords are not crimped or pinched. • Check if the light on the power adapter is on.
What if the lift/reclining function does not work?	• Make sure the light of the control buttons on the power adapter and recline remote goes on. • Check the electrical cords of the motor on the base are not crimped or pinched. • Check the rack frame of the chair is not broken.
What if my lift chair wobbles?	• Turn the chair over and check if the lower frame and rods are broken or bent. • Ensure that the backrest and armrests are securely installed; see assembly instructions.
What if the remote control is very hot?	• Check all wiring harnesses to ensure they are not damaged or frayed. • If all cables are in good condition, please unplug the remote control and let it cool down for a while before using it. • If there is a burning smell, unplug the remote and contact MCombo customer service for a replacement.

Questions	Answers
What if the USB charge ports do not work?	• Make sure all the connections at the bottom of the chair are secured; refer to the Assembly Instructions. • Check all the electrical cords are not crimped or pinched. Check if the light of the control buttons on the right armrest goes on.
What if the motor runs slowly or fails?	• Check which motor has the problem: the motor for the backrest, headrest, or lift & footrest. • Take a video of the damage and send it to MCombo customer service so we can provide you with a solution.
What if the armrest falls apart from base?	• Ensure the two connections on each armrest are all inserted onto the base tightly. • Check the brackets of armrest and base to ensure there is no defects.
What if my recliner sofa makes a clicking noise?	• Check the motor and make sure the end of motor at the center of pivot point. • Make sure the weight capacity of 120 kg has not been exceeded.
What if my recliner tilted to one side?	• Make sure the rack of recliner sofa is in a good condition without any distortion.

If the chair does not operate properly, please contact the MCombo Customer Support **(pfillo.de@gmail.com)** for help and never attempt to make any repairs or adjustments yourself.

III. RÉSOLUTION DES PROBLÈMES

La FAQ de dépannage suivante est conçue pour résumer ce que vous devez savoir sur votre fauteuil. Si vous ne vous sentez pas à l'aise pour effectuer les étapes de dépannage répertoriées dans ce guide, veuillez contacter le service client MCombo pour trouver une solution.

Question	Réponse
Que se passe-t-il si mon fauteuil ne fonctionne pas du tout ?	• Assurez-vous que toutes les connexions au bas de la chaise sont sécurisées ; Voir les instructions de montage. • Assurez-vous que tous les fils électriques ne sont pas écrasés ou pincés. • Vérifiez que le voyant de l'alimentation est allumé.
Que faire si la fonction de levage/inclinaison ne fonctionne pas ?	• Assurez-vous que l'alimentation électrique et le voyant de la télécommande sont allumés. • Vérifier si les câbles électriques du moteur sont pincés sur le socle. • Vérifiez si le cadre de la chaise est cassé.
Que faire si mon fauteuil élévateur oscille ?	• Retournez le fauteuil et vérifiez si le cadre inférieur et les barres sont cassés ou tordus. • Assurez-vous que le dossier et les accoudoirs sont bien fixés ; consultez les instructions de montage.
Que faire si la télécommande est très chaude ?	• Vérifiez tous les câblages pour vous assurer qu'ils ne sont pas endommagés ou effilochés. • Si tous les câbles sont en bon état, débranchez la télécommande et laissez-la refroidir un moment avant de l'utiliser. • S'il y a une odeur de brûlé, débranchez la télécommande et contactez le service client MCombo pour un remplacement.

Questions	Answers
Que se passe-t-il si le port de charge USB ne fonctionne pas ?	• Vérifiez que le voyant de l'alimentation est allumé. • Assurez-vous que le câble USB sortant de l'accoudoir droit est correctement connecté à l'alimentation électrique.
Que faire si le moteur fonctionne lentement ou tombe en panne ?	• Vérifiez quel moteur présente le problème : celui du dossier, du repose-tête ou de l'aide à la montée et du repose-pieds. • Faites une vidéo des dommages et envoyez-la au service client de MCombo pour qu'ils vous proposent une solution.
Que se passe-t-il si l'accoudoir tombe du siège ?	• Assurez-vous que les deux connexions de chaque accoudoir sont bien insérées dans le siège. • Vérifiez le verrouillage de l'accoudoir et de la base pour vous assurer qu'il n'y a pas de défauts.
Que se passe-t-il si ma chaise émet un cliquetis ?	• Vérifiez le moteur et assurez-vous que l'extrémité du moteur se trouve au milieu du point de pivot. • Assurez-vous que la capacité de poids de 120 kg n'a pas été dépassée.
Que se passe-t-il si mon fauteuil bascule d'un côté ?	• Assurez-vous que le cadre de la chaise est en bon état et sans aucune déformation.

Si le fauteuil ne fonctionne pas correctement, veuillez contacter le service client MCombo **(pfillo.de@gmail.com)** et n'essayez jamais d'effectuer vous-même des réparations ou des ajustements.

III. RESOLUCIÓN DE PROBLEMAS

Las siguientes preguntas frecuentes sobre solución de problemas pretenden resumir lo que necesita saber sobre su sillón reclinable. Si no está seguro de realizar los pasos de solución de problemas enumerados en esta guía, comuníquese con el servicio de atención al cliente de MCombo para obtener una solución.

Pregunta	Respuesta
¿Qué pasa si mi sillón no funciona en absoluto?	• Asegúrese de que todas las conexiones del la parte inferior de la silla esté asegurada; consulte las instrucciones de montaje. • Asegúrese de que todos los cables eléctricos no queden aplastados o atrapados. • Compruebe si la lámpara de la fuente de alimentación está encendida.
¿Qué pasa si la función de reclinación no funcio-na?	• Asegúrese de que la luz de los botones de control del adaptador de corriente y del control remoto reclinable esté encendida. • Verifique que los cables eléctricos del motor en la base no estén engarzados o pellizcados. • Compruebe que el bastidor de la silla no esté roto.
¿Qué hacer si mi sillón elevador se tambalea?	• Voltea el sillón y verifica si el marco inferior y las barras están rotos o doblados. • Asegúrate de que el respaldo y los apoyabrazos estén bien instalados; consulta las instrucciones de montaje.
¿Qué hacer si el control remoto está muy caliente?	• Revisa todos los arneses para asegurarte de que no estén dañados o deshilachados. • Si todos los cables están en buen estado, desconecta el control remoto y déjalo enfriar un rato antes de usarlo. • Si huele a quemado, desconecta el control remoto y contacta al servicio al cliente de MCombo para un reemplazo.

Pregunta	Respuesta
¿Qué ocurre si los puertos de carga USB no funcionan?	• Asegúrese de que todas las conexiones de la parte inferior de la silla están bien fijadas; consulte las instrucciones demontaje. • Compruebe que todos los cables eléctricos no estén engarzados o pinzados. Compruebe si se enciende la luz de los botones de control del reposabrazos derecho.
¿Qué hacer si el motor funciona lentamente o falla?	• Verifica qué motor presenta el problema: el del respaldo, el reposacabezas o el elevador y reposapiés. • Graba un video del daño y envíalo al servicio al cliente de MCombo para que te ofrezcan una solución.
¿Qué pasa si el reposabrazos se deshace de la base?	• Asegúrese de que las dos conexiones de cada reposabrazos estén bien insertadas en la base. • Revise los soportes del reposabrazos y la base para asegurarse de que no haya defectos.
¿Qué pasa si mi sofá reclinable hace un chasquido?	• Verifique el motor y asegúrese de que el extremo del motor esté en el centro del punto de pivote. • Asegúrese de que no se haya excedido la capacidad de peso de 120 kg.
¿Qué pasa si mi sillón reclinable se inclina hacia un lado?	• Asegúrese de que la estructura del sillón esté en buenas condiciones sin ninguna deformación.

Si el sillón no funciona correctamente, póngase en contacto con el servicio de atención al cliente de MCombo. **(pfillo.de@gmail.com)** y nunca intente hacer reparaciones o ajustes usted mismo.

III. RISOLUZIONE DEI PROBLEMI

Le seguenti FAQ sulla risoluzione dei problemi dovrebbero riassumere le informazioni necessarie sulla sedia. Se in qualsiasi momento non ci si sente a proprio agio nell'eseguire le operazioni di risoluzione dei problemi elencate in questo manuale, contattare l'assistenza clienti Mcombo.

Domande	Risposte
Cosa succede se la mia sedia non funziona affatto?	• Assicurarsi che tutti i collegamenti nella parte inferiore della sedia siano fissati; fare riferimento alle istruzioni di montaggio. • Controllare che tutti i cavi elettrici non siano piegati o schiacciati. • Controllare se la spia sull'alimentatore è accesa.
Cosa fare se la funzione di alzata/inclinazione non funziona?	• Assicurarsi che la luce dei pulsanti di controllo sull'alimen tatore e sul telecomando reclinabile si accenda. • Controllare che i cavi elettrici del motore sulla base non siano piegati o schiacciati. • Verificare che il telaio della sedia non sia rotto.
Cosa fare se la mia poltrona oscillante?	• Capovolgi la poltrona e controlla se il telaio inferiore e le barre sono rotte o piegate. • Assicurati che lo schienale e i braccioli siano ben fissati; consulta le istruzioni di montaggio.
Cosa fare se il telecomando è molto caldo?	• Controlla tutti i cablaggi per assicurarti che non siano danneggiati o sfilacciati. • Se tutti i cavi sono in buone condizioni, scollega il telecomando e lascialo raffreddare per un po' prima di utilizzarlo. • Se c'è odore di bruciato, stacca il telecomando e contatta il servizio clienti MCombo per una sostituzione.

Pregunta	Respuesta
Cosa succede se le porte di ricarica USB non funzionano?	• Assicurarsi che tutti i collegamenti nella parte inferiore della sedia siano fissati; fare riferimento alle istruzioni di montaggio. • Controllare che tutti i cavi elettrici non siano piegati o schiacciati. Controllare se la luce dei pulsanti di controllo sul bracciolo destro si accende.
Cosa fare se il motore è lento o non funziona?	• Verifica quale motore presenta il problema: quello dello schienale, del poggiatesta o dell'alzata e poggiapiedi. • Fai un video del danno e invialo al servizio clienti di MCombo per offrirti una soluzione.
Cosa succede se il bracciolo si stacca dalla base?	• Assicurarsi che i due collegamenti su ciascun bracciolo siano tutti inseriti saldamente nella base. • Controllare le staffe del bracciolo e della base per assicurarsi che non vi siano difetti.
Cosa succede se il mio divano reclinabile fa un clic?	• Controllare il motore e assicurarsi che l'estremità del motore sia al centro del punto di articolazione. • Assicurarsi che non sia stata superata la capacità di peso di 120 kg.
Cosa succede se la mia poltrona reclinabile si inclina da un lato?	• Assicurati che il supporto del divano reclinabile sia in buone condizioni senza alcuna distorsione.

Se la sedia non funziona correttamente, contattare il servizio clienti MCombo **(pfillo.de@gmail.com)** e non tentare mai di effettuare riparazioni o regolazioni da soli.

IV. PFLEGE UND WARTUNG

Ihr MCombo®-Sessel wird bei regelmäßiger Pflege und Wartung jahrelang hervorragende Leistungen erbringen. Um die Qualität der Oberfläche Ihres Stuhls zu erhalten, befolgen Sie bitte die unten aufgeführten Richtlinien und Reinigungsverfahren.

WARNUNG Ziehen Sie vor der Reinigung immer den Stecker aus der Steckdose. Fassen Sie den Netzstecker niemals mit nassen Händen an.

■ Hinweis

- Setzen Sie Ihren Stuhl nicht in direktes Sonnenlicht, da Sonnenlicht das Ausbleichen verursacht.
- Rauchen Sie keine Zigaretten, während Sie in Ihrem Stuhl sitzen oder ihn benutzen.
- Vermeiden Sie extreme Temperaturschwankungen, indem Sie den Sessel nicht in der Nähe von Heizkörpern oder Lüftungsöffnungen aufstellen.
- Verwenden Sie keine lösungsmittelhaltigen Reinigungsmittel zur Fleckenreinigung.
- Sättigen Sie den Stoff nicht.
- Bitte beachten Sie, dass Kratzer von Haustieren dazu führen können, dass der Stoff oder das Leder bricht.

1. Pflege des Stoffes

- Überprüfen Sie den Stoff regelmäßig auf Risse, Zerreißen oder Nähte.
- Häufiges Staubsaugen oder leichtes Abbürsten mit einer nichtmetallischen Bürste mit steifen Borsten zur Entfernung von Staub und Schmutz wird empfohlen.
- Wenn Flüssigkeit auf den Stoff gelangt, wischen Sie sie bitte sofort mit einem trockenen oder leicht angefeuchteten sauberen weißen Tuch, Schwamm oder Papiertuch ab.
- Mit Handelsschutz behandelter Textilien müssen seltener gewaschen werden, da sie besser gegen Flecken geschützt sind.

2. Pflege des Kunstleders

- Wischen Sie das Leder regelmäßig mit einem sauberen, trockenen Mikrofasertuch ab.
- Bei hartnäckigerem Staub feuchten Sie das Tuch mit destilliertem Wasser an. Achten Sie darauf, dass das Tuch nicht durchnässt ist. Lassen Sie niemals Wasser in das Leder eindringen.
- Verwenden Sie immer ein weiches Tuch und niemals eine Scheuerbürste oder einen Schrubber, da dies das Leder zerkratzen und beschädigen kann.

3. Pflege der Elektronik

- Überprüfen Sie alle Kabelbäume, um sicherzustellen, dass sie nicht beschädigt sind oder nicht unter dem Stuhl festsitzen.
- Halten Sie die gesamte Elektronik frei von Feuchtigkeit und extremen Temperaturen.
- Überprüfen Sie die elektrischen Komponenten regelmäßig auf Anzeichen von Korrosion und ersetzen Sie sie bei Bedarf.
- Wenden Sie sich an den MCombo-Kundendienst, wenn Sie einen Schaden festgestellt haben und reparieren Sie ihn nicht selbst.

4. Entsorgung und Recycling

Ihr Sessel muss gemäß den geltenden lokalen und nationalen gesetzlichen Entsorgungsvorschriften entsorgt werden. Wenden Sie sich an Ihr örtliches Entsorgungsunternehmen, um Informationen zur ordnungsgemäßen Entsorgung der Verpackung des Sessels, der Metall-/Holzrahmenteile, des Stoffs und der elektronischen Komponenten zu erhalten.

IV. CARE AND MAINTENANCE

Your MCombo chair will provide years of excellent performance with regular care and maintenance. To maintain the surface quality of your chair, please follow the guidelines and cleaning procedures listed below.

WARNING Always unplug the chair from the power outlet before cleaning. Never touch the power plug with wet hands.

■ Notice

- Do not place your chair in direct sunlight, as sunlight causes fading.
- Do not smoke cigarettes while seated in or using your chair.
- Avoid extreme changes in temperature by arranging chair a way from radiators, heat and air vents.
- Do not use solvent-type cleaners to spot clean.
- Do not saturate fabric.
- Please be careful that pet scratch may cause fabric or leather break.

1. Fabric Care

- Inspect the fabric on a regular basis for any pulls, tears, or gaps.
- Frequent vacuuming or light brushing with a nonmetallic, stiff bristle brush to remove dust and grime is recommended.
- When liquid spills onto the fabric, please immediately wipe off liquid spills with a dry or lightly dampened clean white cloth, sponge, or paper towel.
- Fabrics with special protective treatments provide better protection against stains and therefore need to be washed less frequently.

2. Faux Leather Care

- Wipe leather down regularly with a clean, dry microfiber cloth.
- For more stubborn dust, dampen the cloth with distilled water. Make sure that the cloth is not soaking wet. Never let water soak into leather.
- Always be sure to use a soft cloth and never use an abrasive brush or scrubber as this can scratch and da mage the leather.

3. Electronics Care

- Check all wiring harnesses to make sure they are not damaged or stuck under the chair.
- Keep all the electronics free from moisture and temperature extremes.
- Check electrical components frequently for signs of corrosion and replace as necessary.
- Contact Mcombo Customer Support if damage is present, do not fix it by yourself.

4. Disposal & Recycling

Your chair must be disposed of according to applicable local and national statutory disposal regulations. Contact your local waste disposal agency for information on proper disposal of lift chair packaging, metal/wood frame components, fabric, electronic components.

V. GARANTIE- UND RÜCKGABEBEDINGUNGEN

1. Einschränkungen für alle Garantien

Alle Garantien gelten nur für den Erstkäufer von MCOMBO®.

Alle Garantien beginnen mit dem Datum der Lieferung.

- MCOMBO® wird die defekten Teile ersetzen oder einen Ersatzstuhl schicken, vorausgesetzt, dass die Garantieteile nicht durch Missbrauch oder unsachgemäße Wartung durch den Verbraucher beschädigt wurden, z.B. durch beschädigte Kabel infolge von Fahrlässigkeit oder unsachgemäßer Bedienung.
- Ausgeschlossen sind auch Komponenten mit Schäden, die durch:
  - Verunreinigung - Missbrauch, Fehlgebrauch, Unfall oder Fahrlässigkeit
  - Gewerbliche Nutzung oder andere als normale Nutzung
  - Unsachgemäße Bedienung, Wartung oder Lagerung

MCOMBO® übernimmt in den ersten zwei Jahren die Standardversandkosten für alle garantierten Teile. Wir können Ihnen auch ein Ersatzteil zu einem ermäßigten Preis verkaufen, wenn die Garantie für Ihren Sessel abgelaufen ist.

■ Hinweis

Bei Sesseln, die über die begrenzte Herstellergarantie hinausgehen, kann MCombo auch einen Ersatzteilservice anbieten, wobei jedoch eine Grundgebühr je nach den Umständen erhoben wird.

2. Rückgabe-/Umtauschrecht

MCOMBO®

Für alle Sessel gilt ein Rückgabe-/Ersatzrecht von 14-30 Tagen, abhängig von den Kaufrichtlinien der verschiedenen Plattformen. Während dieser Zeit werden wir die Versandkosten für die Rückgabe und den Ersatz für defekte und beschädigte Sessel übernehmen, indem wir ein vorausbezahltes Rücksendeetikett oder einen Abholservice für den Kunden bereitstellen.

- Bitte demontieren Sie den Stuhl, bevor Sie ihn zurückschicken, da sonst enorme Kosten für die Übergröße anfallen, die sogar Ihren Bestellwert übersteigen können.
- Bitte kaufen Sie kein Rücksendeetikett für einen beschädigten/defekten Sessel selbst.
- Wenn Sie irgendein Problem haben, den Stuhl zurückzugeben, kontaktieren Sie uns bitte sofort, wir werden unser Bestes tun, um Ihnen mit einer vernünftigen Lösung zu helfen.

VI. MCOMBO KUNDENBETREUUNG

Wenn wir aus irgendeinem Grund Ihre Erwartungen nicht erfüllt haben, oder wenn Sie Fragen und Anregungen haben, wenden Sie sich bitte an die folgenden Kontaktinformationen, wir werden unser Bestes tun, um mit Ihnen zusammenzuarbeiten und sicherzustellen, dass Sie vollkommen zufrieden sind.

	+49-(0)21511561192
	pfillo.de@gmail.com (innerhalb von 24 Stunden)
DE	Pfillo GmbH Kreuzweg 60, 47809, Krefeld, Germany (9:00am - 16:30pm von Montag bis Freitag)

V. WARRANTY AND RETURN POLICY

1. Limitations Applicable To All Warranties

All warranties begin on the date of delivery.

All warranties are to the original purchaser from MCOMBO® ONLY.

- MCOMBO® will replace the defective parts or send replacement chair provided that the warranty parts have not been subjected to misuse, abuse, or improper service by the consumer, for example, damaged wire arising in consequence of negligence or improper operation.
- Exclusions also include components with damage caused by:
  - Contamination
  - Abuse, misuse, accident, or negligence
  - Commercial use, or use other than normal
  - Improper operation, maintenance, or storage

MCOMBO® will pay standard shipping rates on all warranted parts for the two years. We can also sell you replacement part for a discount price when your chair is out of warranty policy.

■ Notice

MCombo can also provide spare parts service for products that have exceeded the manufacturer's limited warranty period for a base fee on a case-by-case basis.

2. Return/Replacement Policy

MCOMBO®

All of lift recliners come with a 14-30 days return/replace policy. During this time, we will cover the shipping cost of return and replacement for defective and damaged chair, through providing pre-paid return label or pick-up service for customer convenience.

- Please disassemble the chair before you return it, otherwise there will be a huge cost as oversized and it could even exceed your order amount.
- Please do not purchase return label for a damaged/defective chair by yourself.
- If you have any problem to return the chair, please contact us immediately, we will do our best to help you with a reasonable solution.

VI. MCOMBO CUSTOMER SUPPORT

If for any reason, we have fallen short of your expectations, or if you have any questions and suggests, please refer to the following contact information, we will do our best to work with you to make sure you are entirely satisfied.

	+49-(0)21511561192
	pfillo.de@gmail.com (Respond within 24 hours)
DE	Pfillo GmbH Kreuzweg 60, 47809, Krefeld, Germany (9:00am - 4:30pm from Monday to Friday)

MCombo®

MCombo®

Mcombo.de

Product Name: Recliner Chair
Model: 6160-7286
Production Batch: B07YZ9MXCT
Country Origin: Made in China
Manufacturer: Pfillo GmbH
Address: Brehmstraße 56,
40239 Düsseldorf,Germany
E-Mail: info.de@newacmellc.com
Tel: 004921511561192

EC REP

Pfillo GmbH
Brehmstraße 56,40239 Düsseldorf,Germany
info.de@newacmellc.com
004921511561192

FR
Pensez à donner ou recycler.
Association ou Magasin ou Déchèterie
ÉLÉMENTS D'EMBALLAGE À RÉPARER ET À DÉPOSER DANS LE BAC DE TRI
BAC DE TRI
https://quefairedemesdechets.fr

RoHS

0-3