MCombo

Sofa assembly instruction

（English / Deutsch / Français / Español / Italiano）

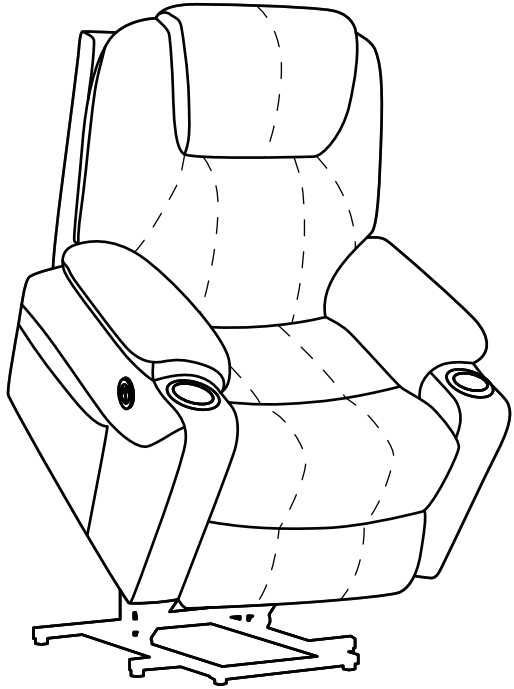

Pfillo GmbH

6160-7040

Thank you for choosing a MCombo product. This instruction is a part of the 6160-7040 Recliner and includes important information about installation and use. Please read these instructions carefully before use. This Installation Guide is supplied in different languages, so please select the language you wish to read. Please keep this manual for future reference. If you transfer the product to a third party, be sure to include this instruction guide.

Index

English – – – – – – – – – – – – – – 02

Deutsch – – – – – – – – – – – – – – 07

Français – – – – – – – – – – – – – – 12

Español – – – – – – – – – – – – – – 17

Italiano – – – – – – – – – – – – – – 22

Sofa assembly instruction 7040

A Chair base 1X	B Backrest 1X	C Armrest 2X	D Power supply 1 1X	E Power supply 2 1X
F Power cord 1X	G Anti-back-tipping Set 2X	H Remote control 1 1X	I Remote control 2 1X	

STEP 1

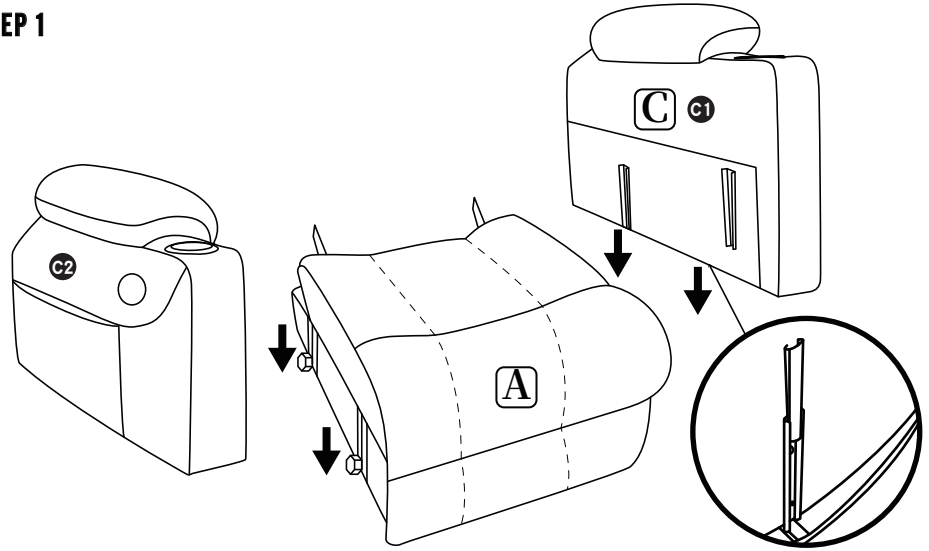

STEP 2

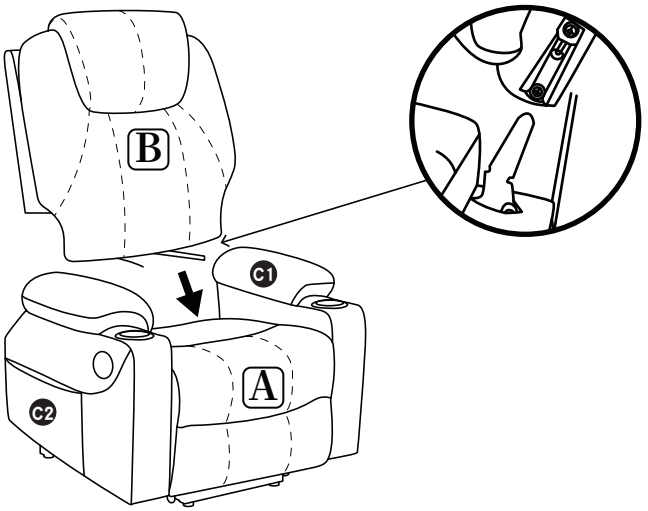

Sofa assembly instruction 7040

STEP 3

1. Connect cables ① and ② of the same color from the backrest and the cushions to one another.
2. Connect cable ③ from the backrest to power supply unit D.
3. Connect cable ④ from the backrest to remote control E.
4. Connect cable ⑤ from the seat base to the power supply unit F.
5. Connect cable ⑥ from the seat base to the remote control I1 .
6. Connect cable ⑦ from armrest C2 to remote control I2.

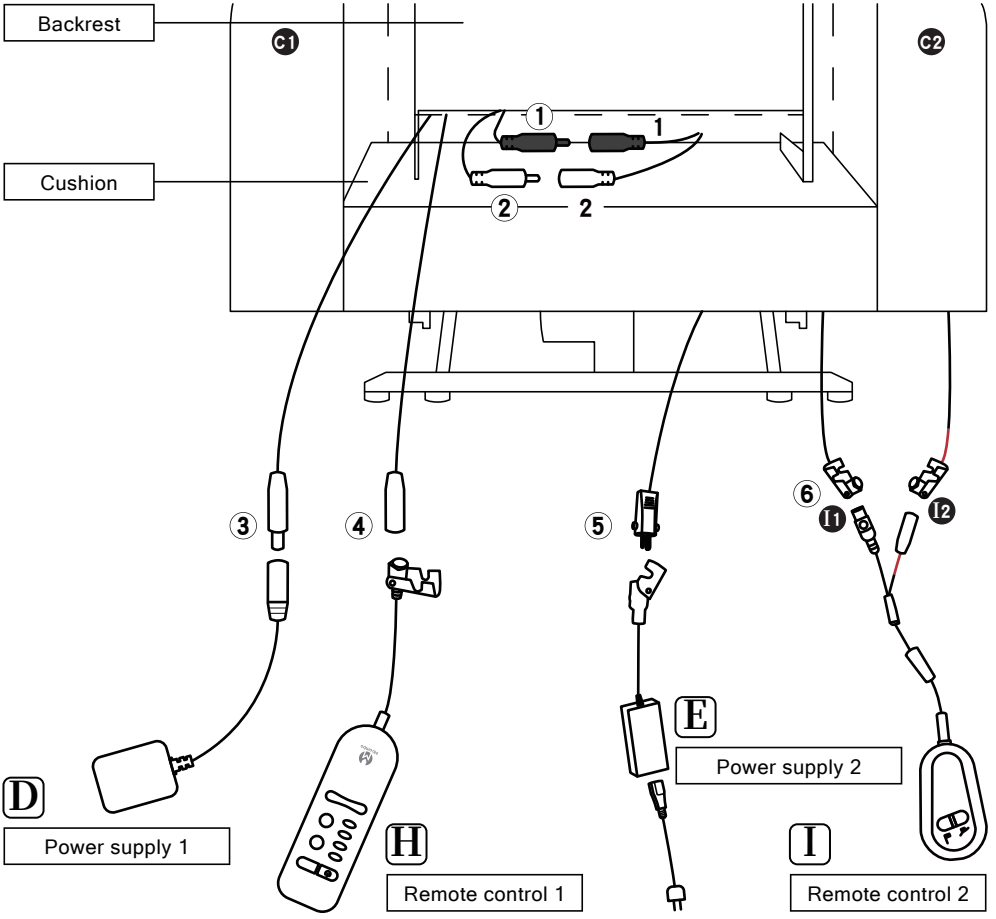

NOTE :

The motor cable is rolled around the push rod behind the seat base.

Sofa assembly instruction 7040

How do I recline my chair ?

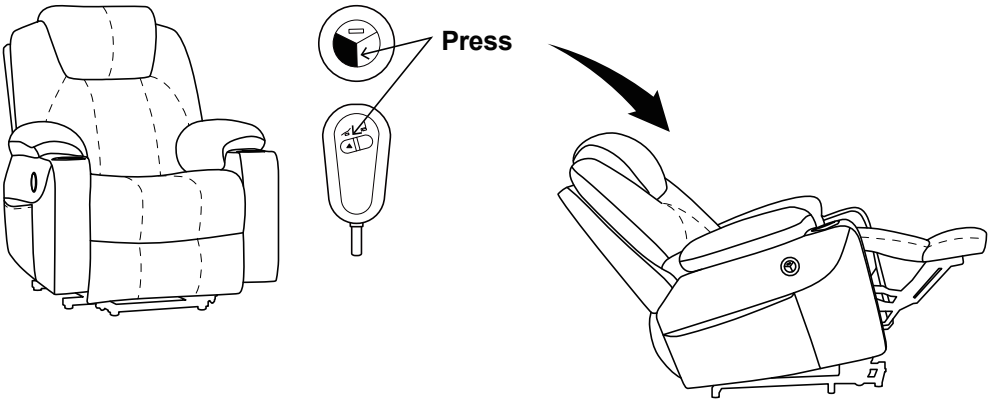

The backrest can be electrically adjusted continuously to 140° at the touch of a button.

How do I return the sofa to its original position ?

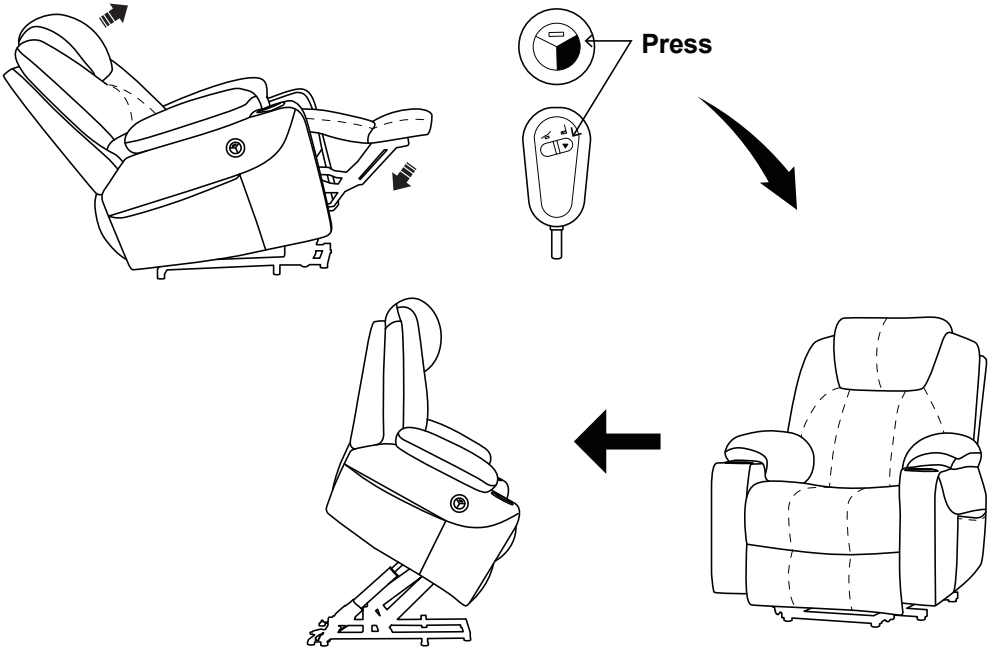

1. Press the button to return the legrests to their original position.
2. If you keep the button pressed, the sofa can be tilted forward.

Sofa assembly instruction 7040

How to use the remote control for massage ?

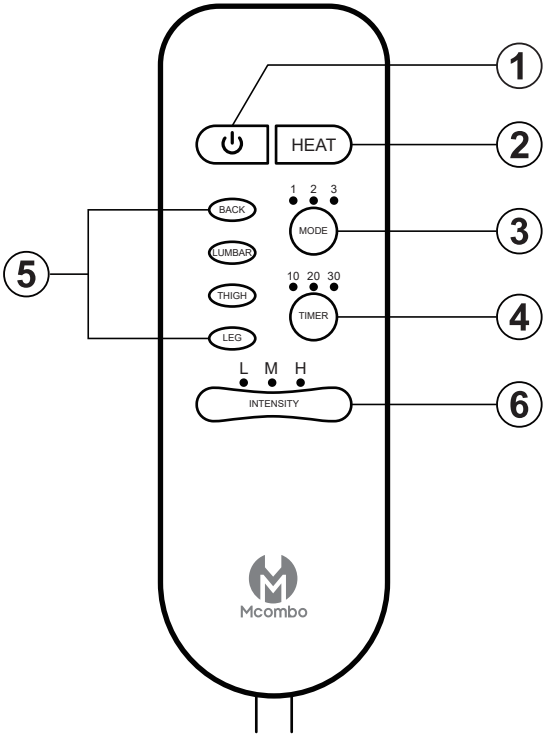

① On/OFF: The massage is activated and paused.

② HEAT: The heating function of the rear area is turned on and off.

③ MODE: There are various vibration modes to choose from.

1. Continuous vibration
2. Periodic vibration from strong to weak
3. Intermittent vibration

④ TIMER: The timer can be set in units of 10/20/30 minutes.

⑤ Massage zones: Individual massage zones for back, Lumbar, thighs and legs can be selected.

⑥ INTENSITY: Different intensities of low/medium/high can be set.

Sofa assembly instruction 7040

How to use the remote control for the standing-up aid/assistant ?

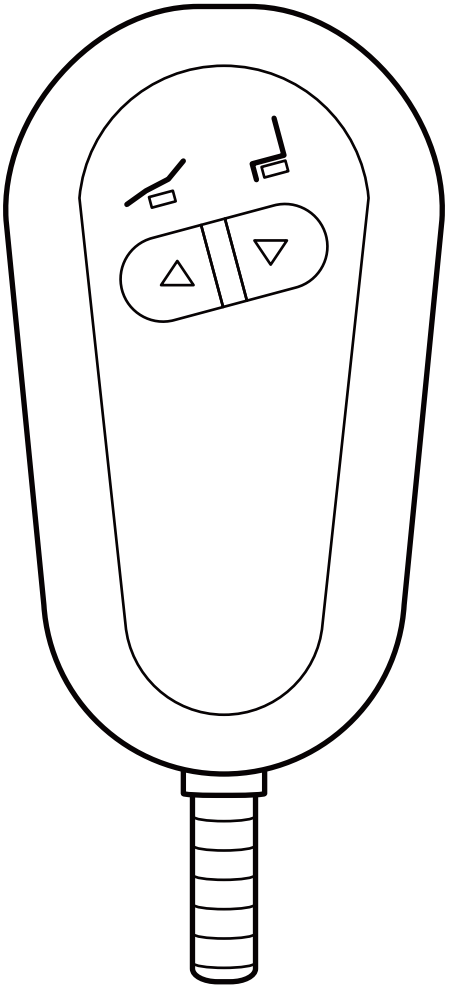

▲	Move the backrest down, the foot section up (lying position).
▼	Backrest straight, foot section down (sitting position); Keep pressing: tilt the sofa forwards (stand-up aid).

Sofa assembly instruction 7040

A Sitzbasis 1X	B Rückenlehne 1X	C Armlehne 2X	D Netzadapter 1 1X	E Netzadapter 2 1X
F Power Code 1X	G Kippschutz-Set 2X	H Fernbedienung 1 1X	I Fernbedienung 2 1X	

SCHRITT 1

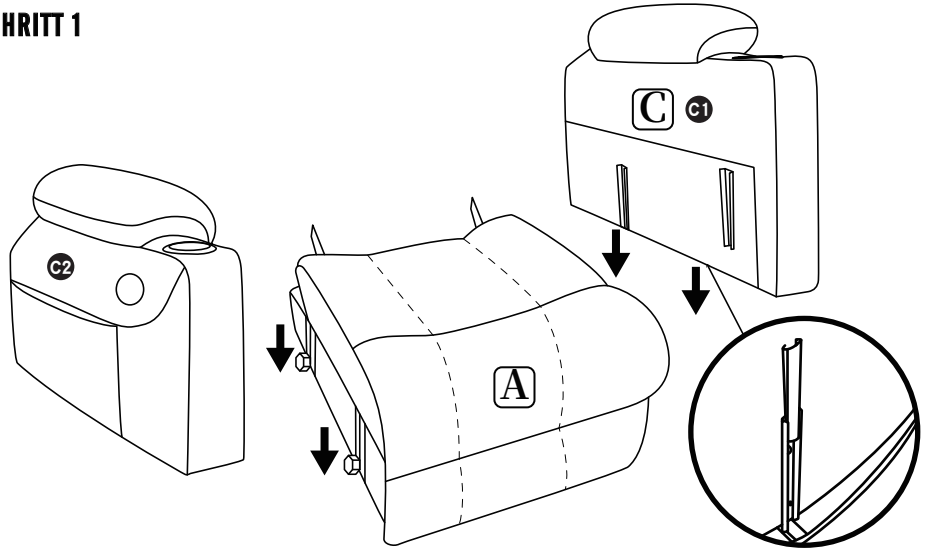

SCHRITT 2

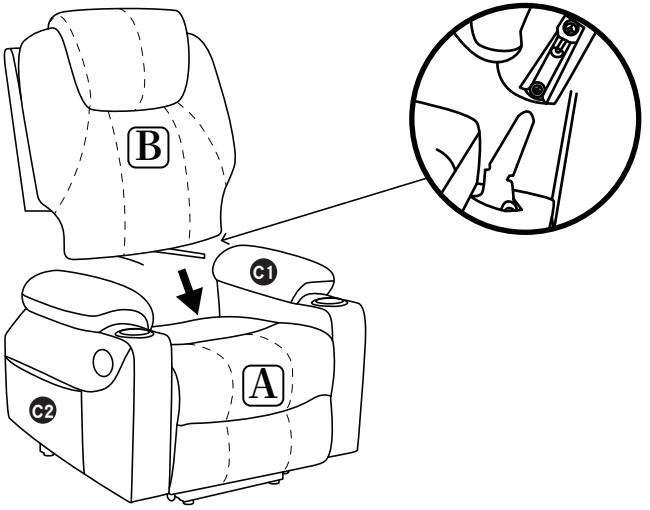

Sofa assembly instruction 7040

SCHRITT 3

1. Kabel ① und 1,Kabel ② und 2 derselben Farbe aus der Rückenlehne und den Kissen miteinander verbinden.
2. Kabel ③ aus der Rückenlehne mit Netzteil 1 D verbinden.
3. Kabel ④ aus dem Rückenlehen mit Fernbedienung 1 E verbinden.
4. Kabel ⑤ aus der Sitzbasis mit Netzteil 2 F verbinden.
5. Kabel ⑥ aus der Sitzbasis mit Fernbedienung I1 verbinden.
6. Kabel ⑦ aus der Armlehne C2 mit Fernbedienung I2 verbinden.

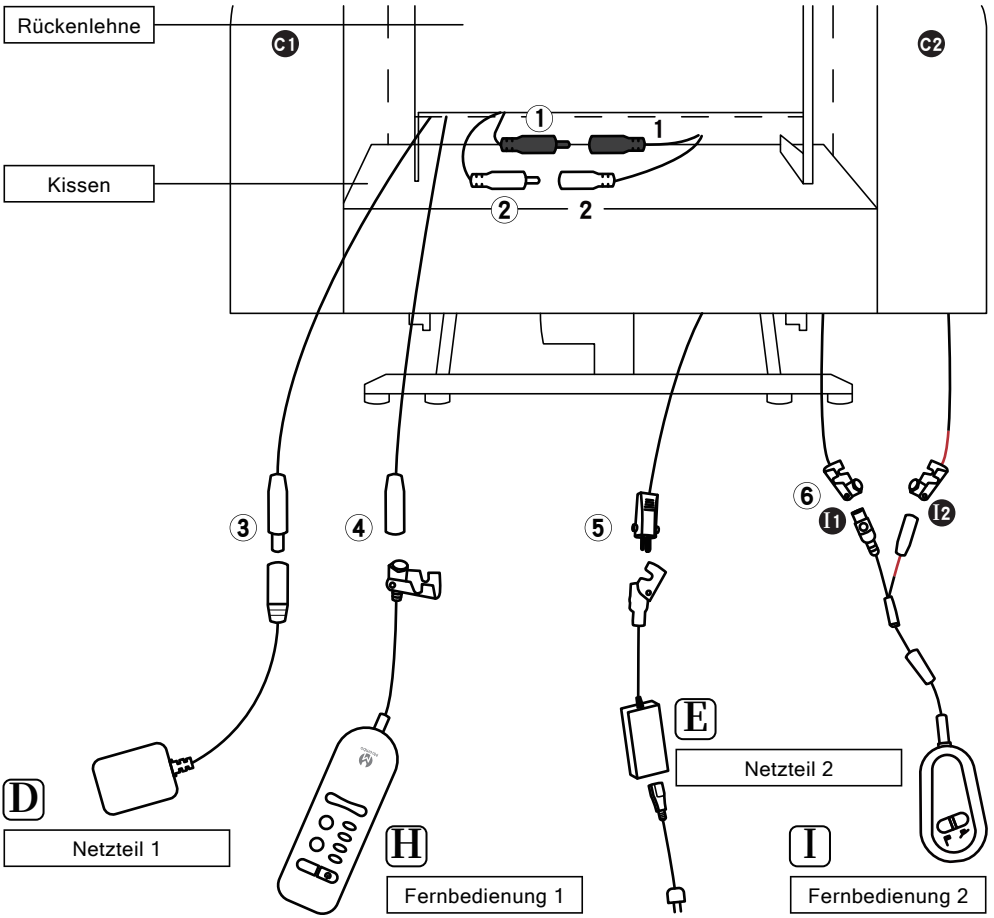

HINWEIS:

Die Kabel des Motors ist um die Schubstange hinter der Sitzbasis gewickelt.

Sofa assembly instruction 7040

Wie lehne ich meinen Sessel zurück ?

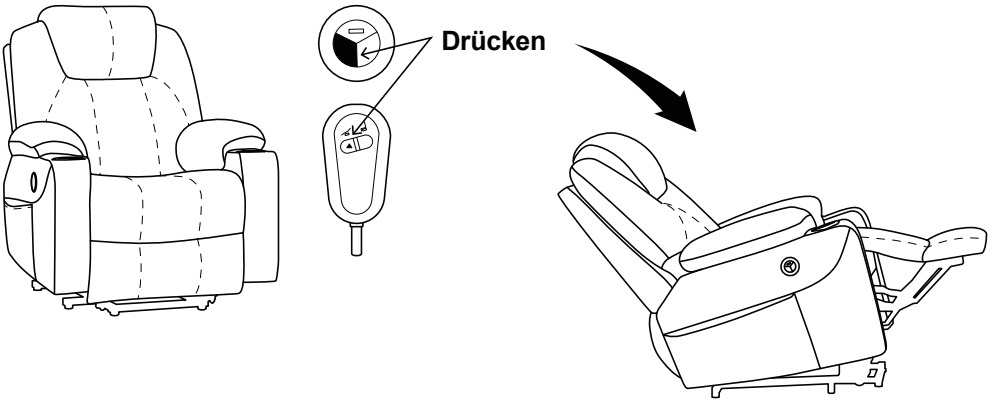

Die Rückenlehne lässt sich elektrisch per Knopfdruck bis zu 140 ° stufenlos auf verstellen.

Wie bringe ich das Sofa in seine ursprüngliche Position zurück ?

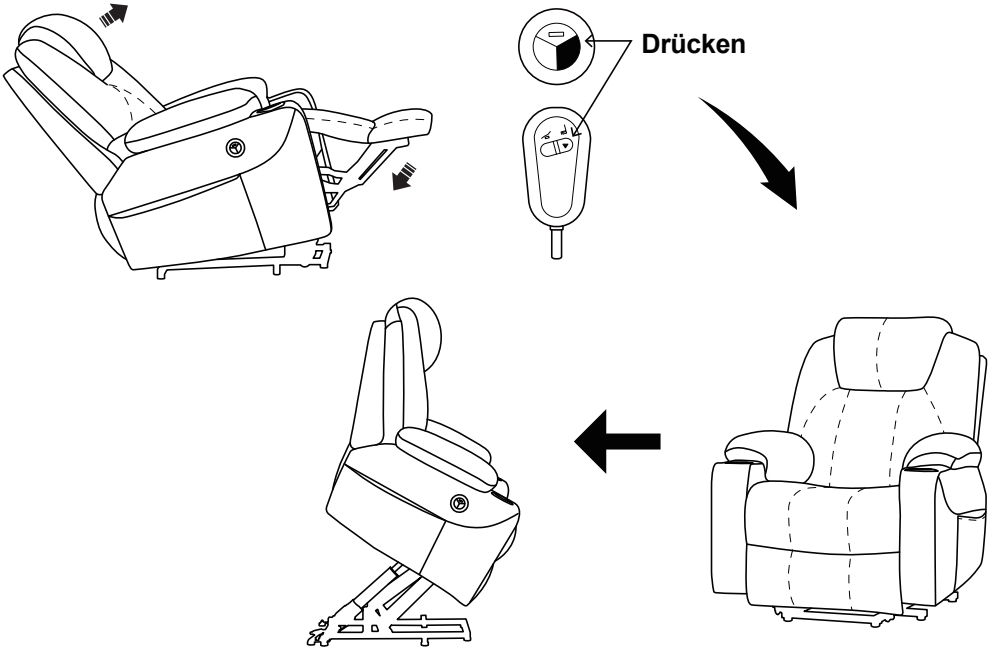

1. Drücken Sie die Taste, um die Beinstützen in ihre ursprüngliche Position zu bringen.
2. Halten Sie diesen Taste gedrückt, kann das Sofa nach vorne geneigt werden.

Sofa assembly instruction 7040

Wie benutze man die Fernbedienung für die Massage ?

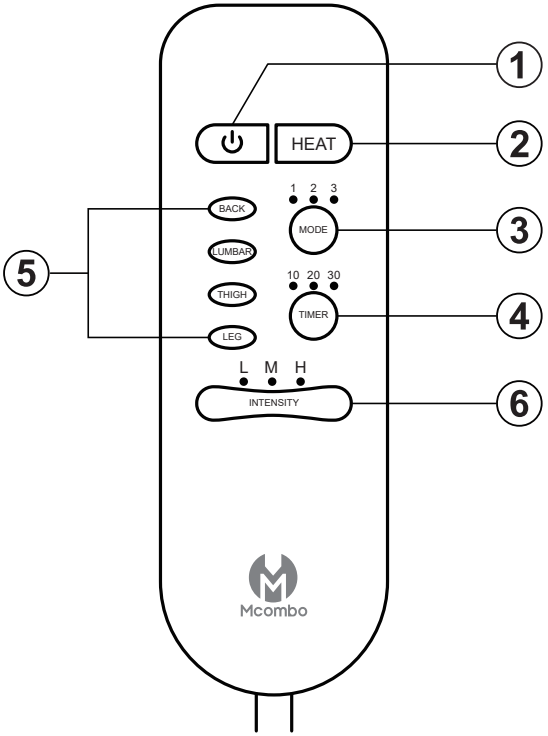

① On/OFF: Die Massage wird aktiviert und pausiert.

② HEAT: Die Heizfunktion im Rückenbereich wird ein- und ausgeschaltet.

③ MODE: Verschiedene Vibrationsmodi stehen zur Auswahl.

1. ständige Vibration
2. periodische Vibration von stark bis schwach
3. intermittierender Vibration

④ TIMER: Der Timer kann in 10/20/30-Minuten-Schritten eingestellt werden.

⑤ Massagezonen: Individuelle Massagezonen für Rücken, Wirbelsäule, Oberschenkel und Beine stehen zur Auswahl.

⑥ INTENSITY: Verschiedene Intensitäten von niedrig/mittel/hoch sind einstellbar.

Wie benutzt man die Fernbedienung für die Aufstehhilfe ?

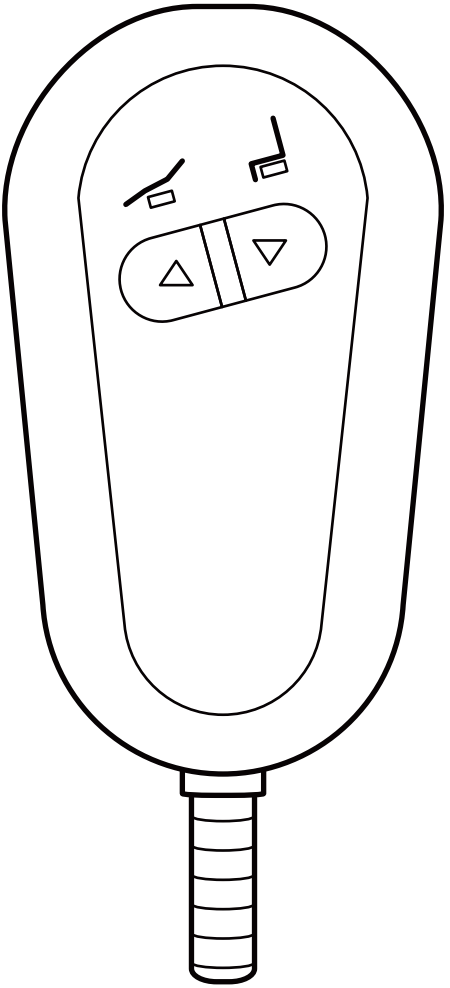

▲	Rückenlehne nach unten, Fußteil nach oben stellen (Liegeposition).
▼	Rückenlehne gerade, Fußteil nach unten (Sitzposition); weiter drücken: Sofa nach vorne neigen (Aufstehhilfe).

Sofa assembly instruction 7040

A Base de la chaise 1X	B Dossier 1X	C Accoudoir 2X	D Alimentation 1 1X	E Alimentation électrique 2 1X
F Code d'alimentation 1X	G Ensemble anti-basculement 2X	H Télécommande 1 1X	I Télécommande 2 1X	

ÉTAPE 1

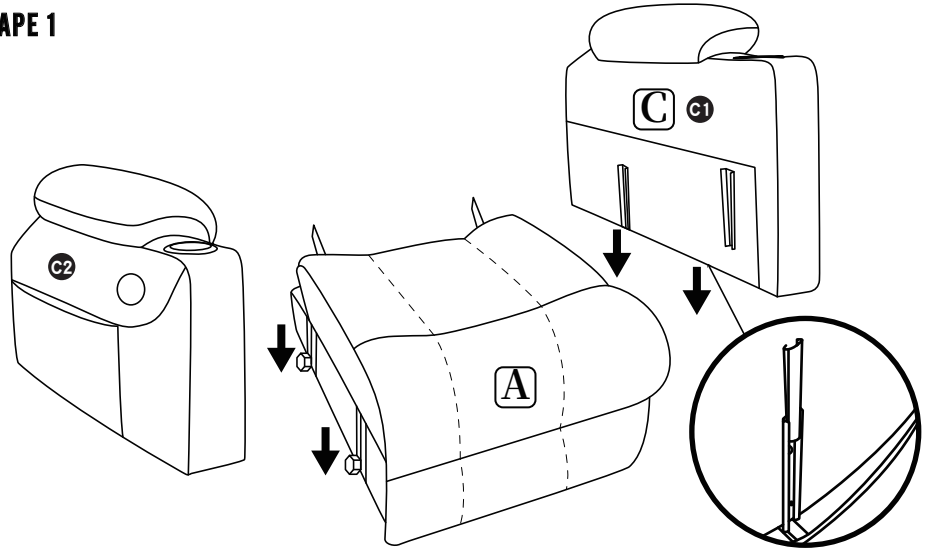

ÉTAPE 2

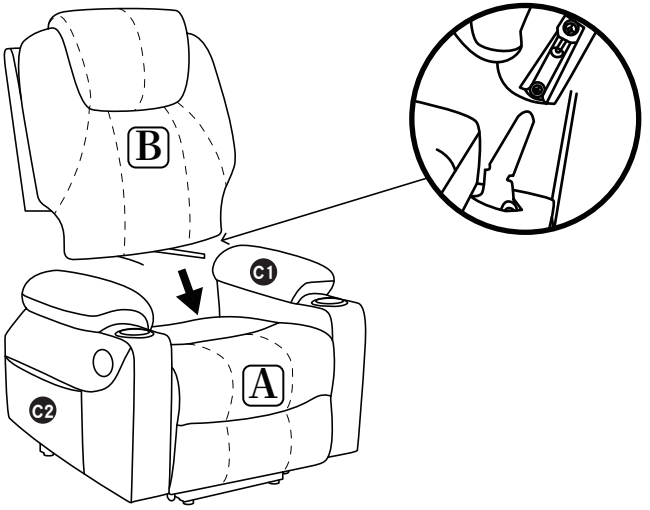

Sofa assembly instruction 7040

ÉTAPE 3

1. Connectez les câbles① et ② de même couleur du dossier et des coussins l'un à l'autre.
2. Connectez le câble ③ du dossier au bloc d'alimentation D .
3. Connectez le câble ④ du dossier à la télécommande E .
4. Connectez le câble ⑤ de la base au bloc d'alimentation F .
5. Connectez le câble ⑥ de la base à la télécommande I1 .
6. Connectez le câble ⑦ de l'accoudoir C2 à la télécommande I2 .

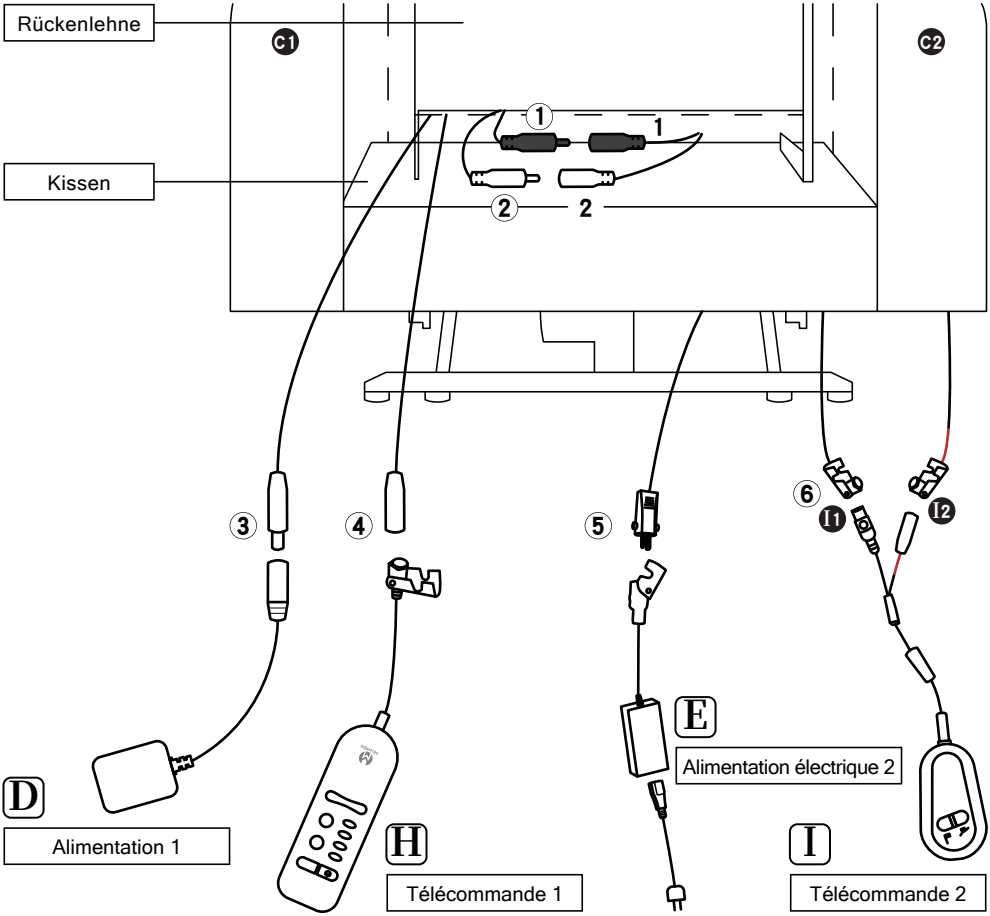

NOTE :

Le câble du moteur est enroulé autour de la tige de poussée derrière la base du siège.

Sofa assembly instruction 7040

Comment incliner mon fauteuil ?

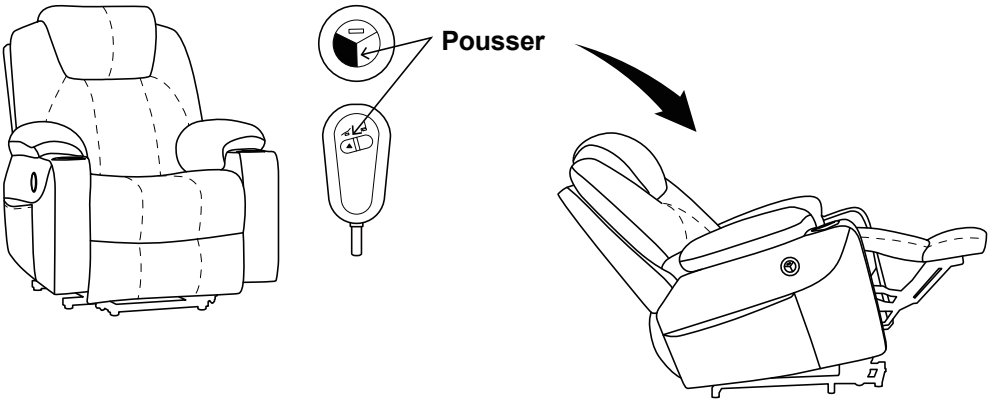

Le dossier peut être réglé électriquement en continu jusqu'à 140°par simple pression sur un bouton.

Comment remettre le canapé dans sa position initiale ?

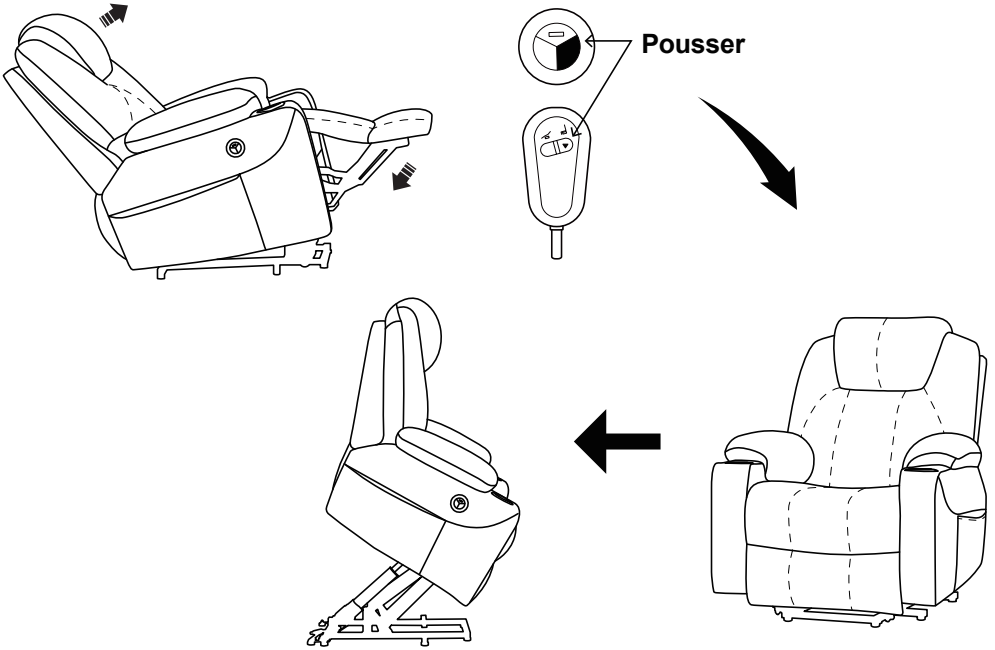

1. Appuyez sur le bouton pour remettre le repose-jambes dans sa position initiale.
2. Si vous maintenez le bouton enfoncé, le canapé peut être incliné vers l'avant.

Sofa assembly instruction 7040

Comment utiliser la télécommande pour le massage ?

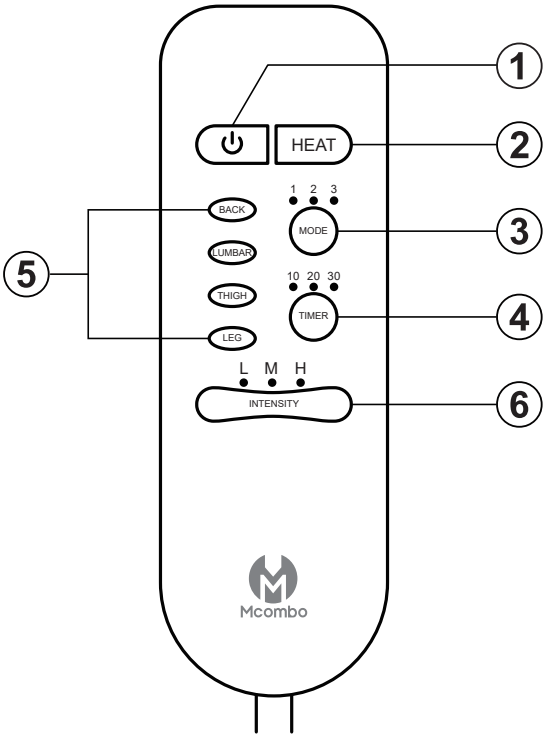

① On/OFF: Le massage est activé et mis en pause.

② HEAT: La fonction de chauffage de la zone arrière est activée et désactivée.

③ MODE: Vous avez le choix entre plusieurs modes de vibration.

1. Vibrations continues
2. Vibration périodique de forte à faible
3. Vibrations intermittentes

④ TIMER: La minuterie peut être réglée par unités de 10/20/30 minutes.

⑤ Zones de massage: Des zones de massage individuelles pour le dos,leslombaires, les cuisses et les jambes peuvent être sélectionnées.

⑥ INTENSITY: Différentes intensités de faible/moyen/élevé peuvent être réglées.

Comment utiliser la télécommande pour l'aide à la verticalisation ?

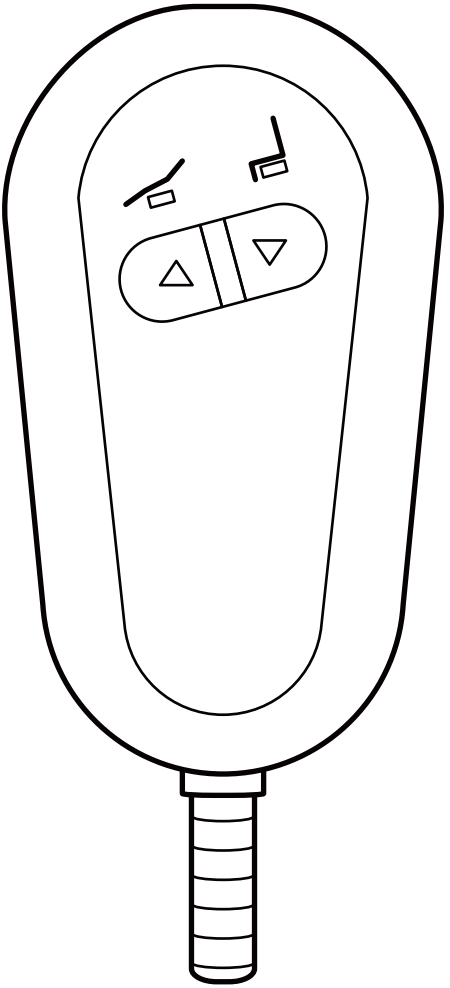

▲	Déplacez le dossier vers le bas, la partie pieds vers le haut (position allongée).
▼	le dossier est droit, le pied est abaissé (position assise); maintenir la pression : incliner le canapé vers l'avant (aide à la verticalisation).

Sofa assembly instruction 7040

A Base de la silla 1X	B Respaldo 1X	C Reposabrazos 2X	D Fuente de alimentación 1 1X	E Fuente de alimentación 2 1X
F Código de alimentación 1X	G Juego antivuelco 2X	H Mando a distancia 1 1X	I Mando a distancia 2 1X	

PASO 1

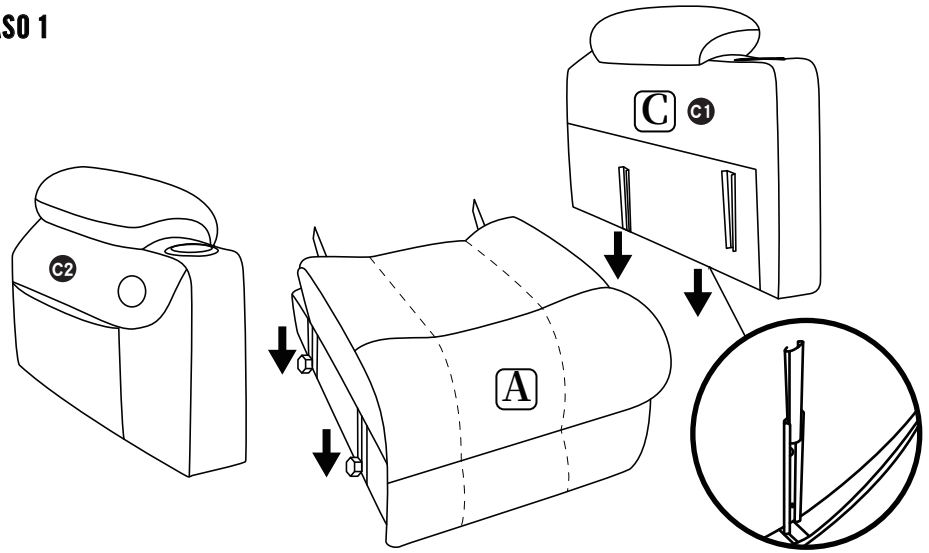

PASO 2

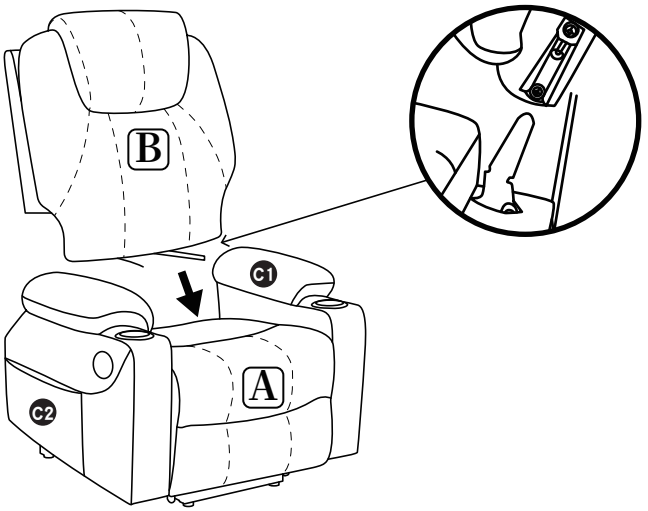

Sofa assembly instruction 7040

PASO 3

1. Conecta los cables ① y ② del mismo color del respaldo y los cojines entre sí.
2. Conecte el cable ③ del respaldo a la fuente de alimentación D.
3. Conecte el cable ④ del respaldo al mando a distancia E.
4. Conecte el cable ⑤ de la base a la fuente de alimentación F.
5. Conecte el cable ⑥ de la base al mando a distancia G.
6. Conecte el cable ⑦ del reposabrazos C2 al mando a distancia I2 .

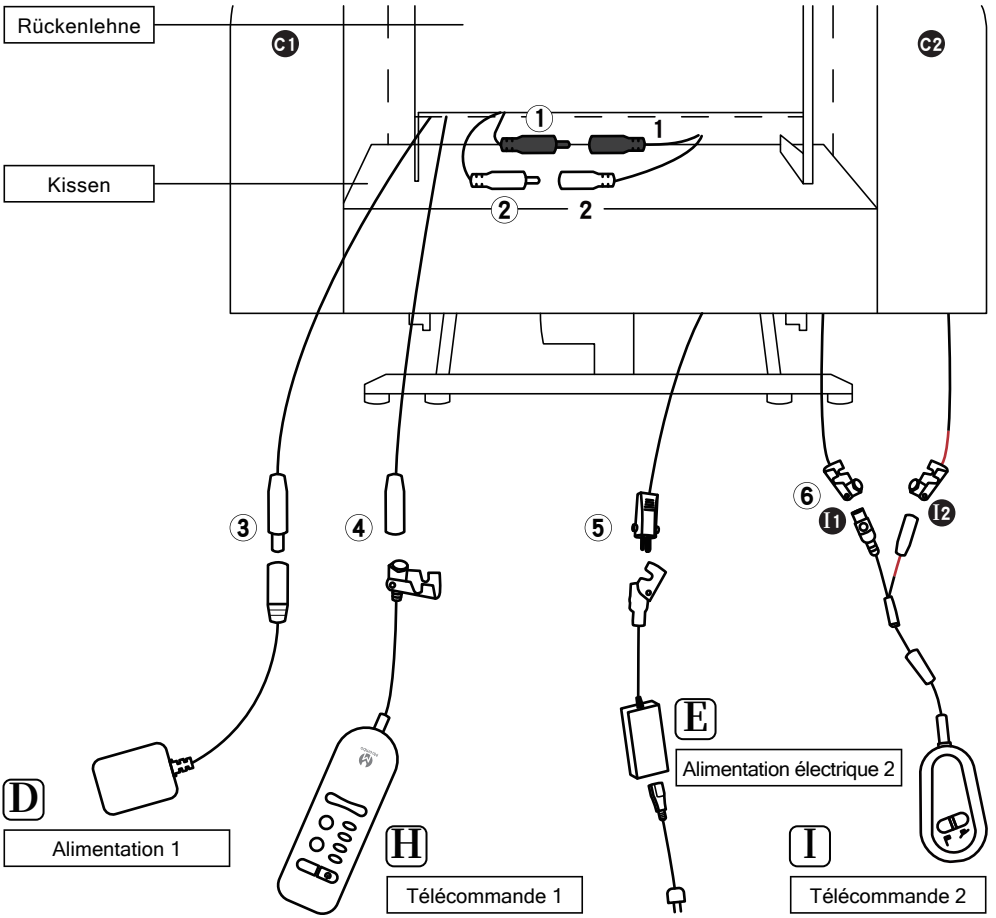

NOTA :

El cable del motor se enrolla alrededor de la barra de empuje detrás de la base del asiento.

Sofa assembly instruction 7040

¿Cómo puedo reclinar mi silla ?

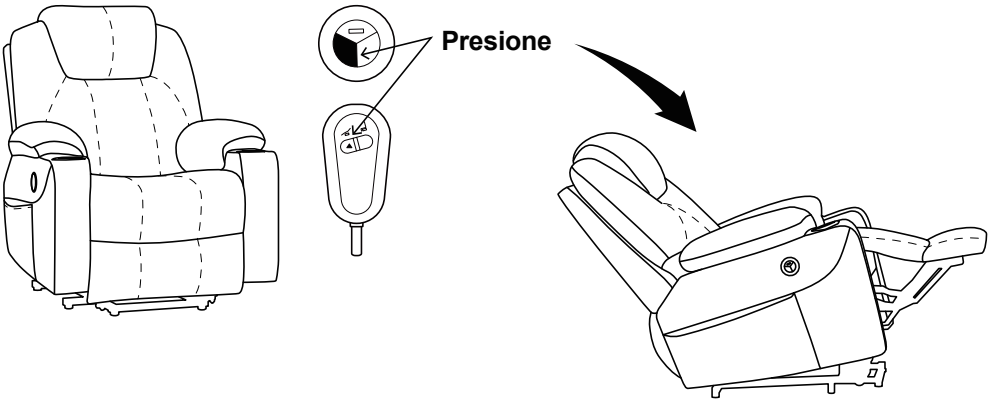

El respaldo puede ajustarse eléctricamente de forma continua hasta 140° con sólo pulsar un botón.

¿Cómo devuelvo el sofá a su posición original ?

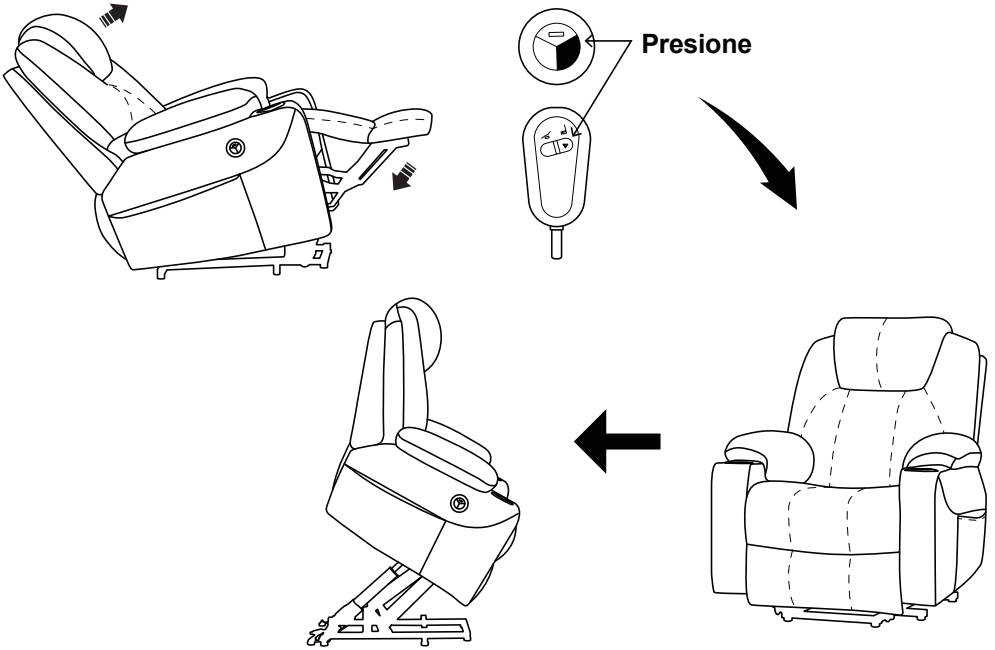

1. Pulse el botón para devolver los reposapiernas a su posición original.
2. Si mantiene el botón pulsado, el sofá puede inclinarse hacia delante.

Sofa assembly instruction 7040

¿Cómo utilizar el mando a distancia para el masaje ?

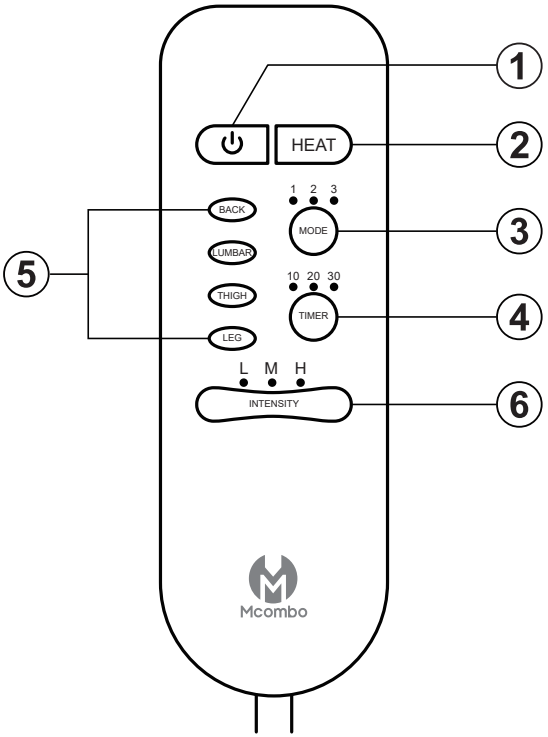

① On/OFF: El masaje se activa y se pone en pausa.

② HEAT: La función de calefacción de la zona trasera se activa y desactiva.

③ MODE: Hay varios modos de vibración para elegir.

1. Vibración continua
2. Vibración periódica de fuerte a débil
3. Vibración intermitente

④ TIMER: El temporizador se puede ajustar en unidades de 10/20/30 minutos.

⑤ Zonas de masaje: Se pueden seleccionar zonas de masaje individuales para espalda, lumbares, muslos y piernas.

⑥ INTENSITY: Se pueden configurar diferentes intensidades de baja/media/alta.

Sofa assembly instruction 7040

¿Cómo se usa el control remoto para la ayuda de pie / asistente ?

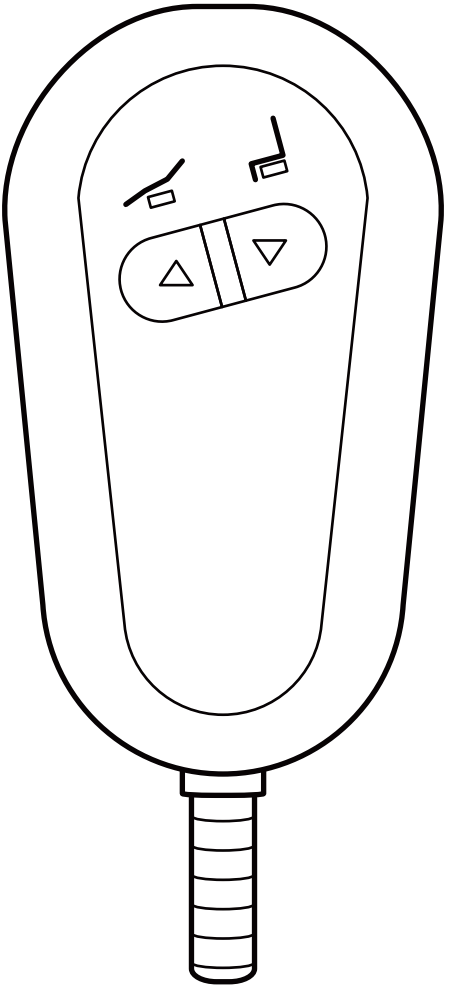

▲	Mover el respaldo hacia abajo, la sección de los pies hacia arriba (posición acostada).
▼	respaldo recto, sección de los pies hacia abajo (posición sentada); seguir presionando: inclinar el sofá hacia delante (ayuda de pie).

Sofa assembly instruction 7040

A Base della sedia 1X	B Schienale 1X	C Bracciolo 2X	D Alimentazione 1 1X	E Alimentazione 2 1X
F Codice di alimentazione 1X	G Set antiribaltamento 2X	H Telecomando 1 1X	I Telecomando 2 1X	

PASSO 1

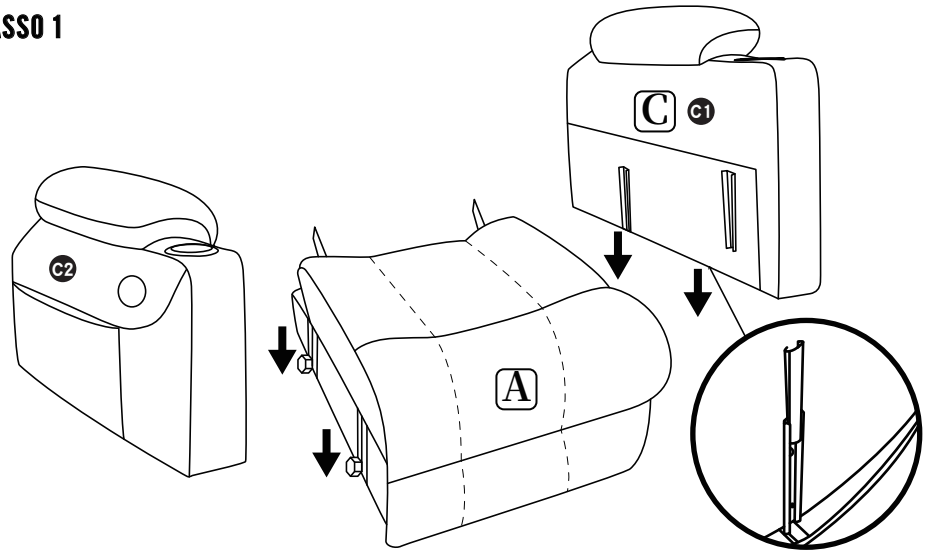

PASSO 2

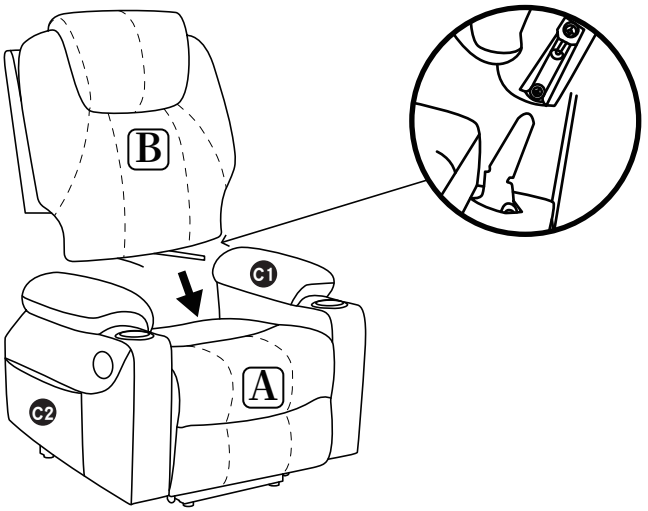

Sofa assembly instruction 7040

PASSO 3

1. Collegare tra loro i cavi ① e ② dello stesso colore dello schienale e dei cuscini.
2. Collegare il cavo ③ dallo schienale all'alimentatore D.
3. Collegare il cavo ④ dallo schienale al telecomando E.
4. Collegare il cavo ⑤ dalla base all'alimentatore F.
5. Collegare il cavo ⑥ dalla base al telecomando I1 .
6. Collegare il cavo ⑦ dal bracciolo C2 al telecomando I2.

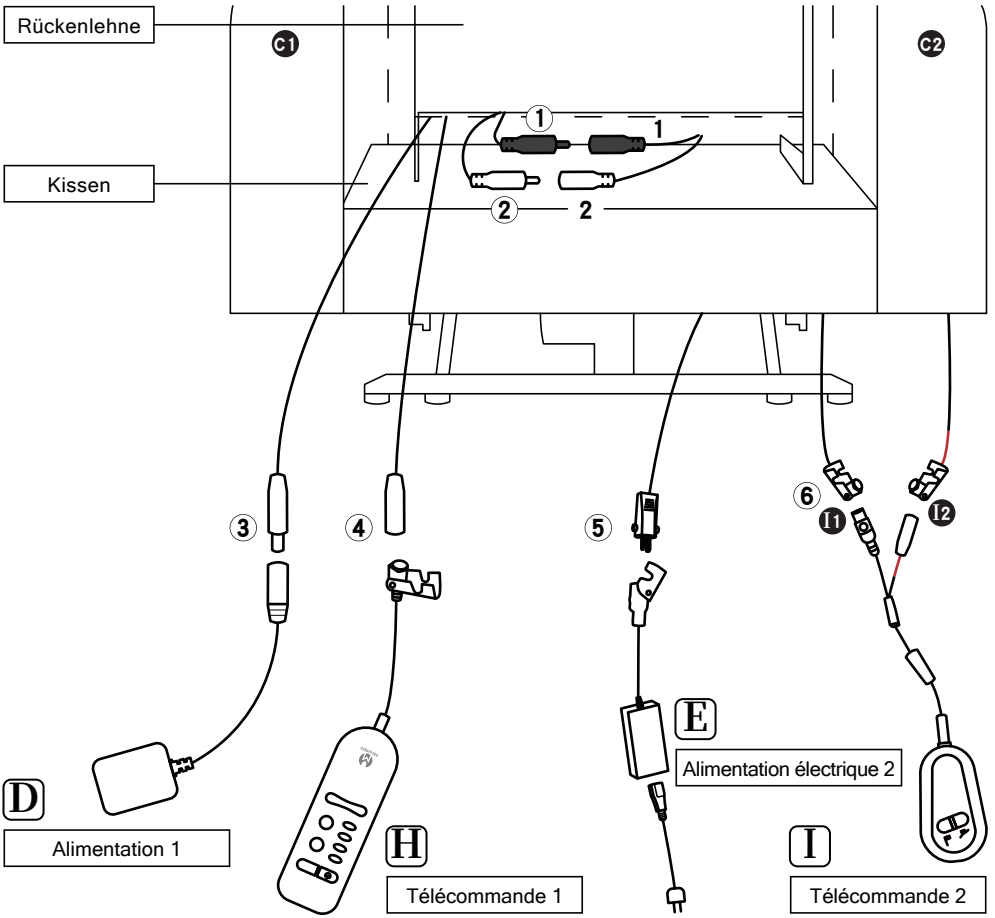

NOTA :

Il cavo del motore è arrotolato intorno all'asta di spinta dietro la base del sedile.

Sofa assembly instruction 7040

Come si reclina la sedia ?

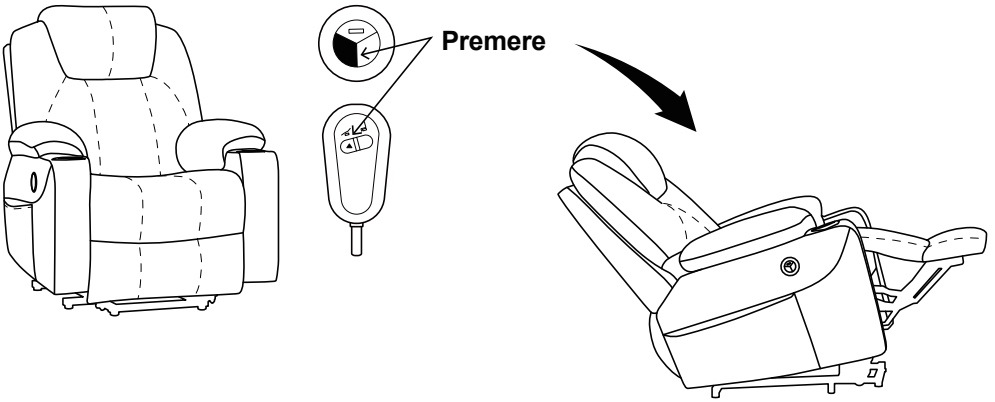

Lo schienale può essere regolato elettricamente in continuo fino a 140° premendo un pulsante.

Come faccio a riportare il divano alla posizione originale ?

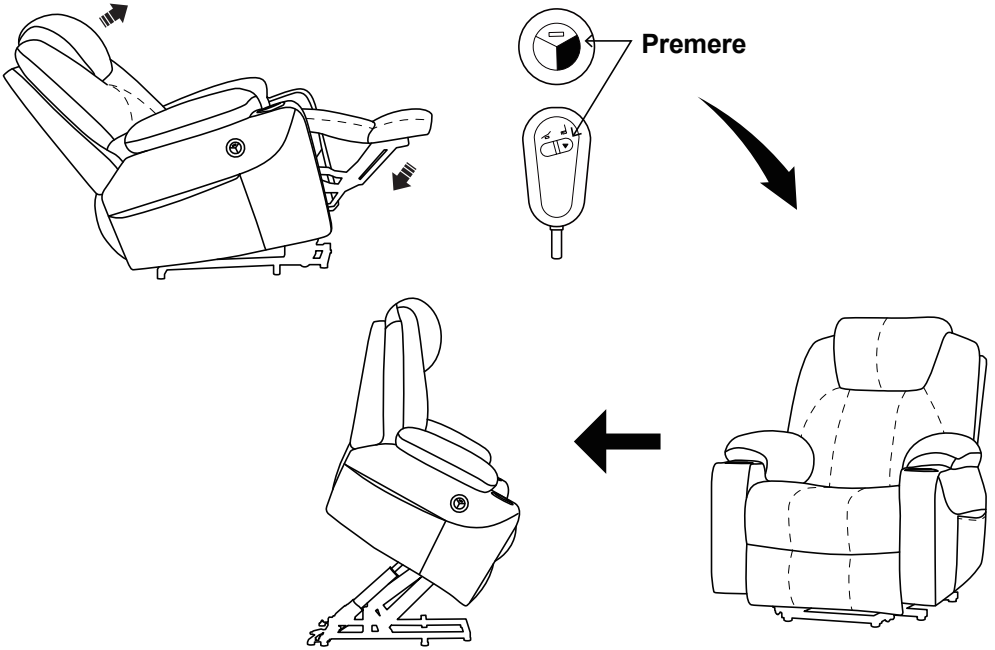

1. Premere il pulsante per riportare i poggiagambe nella posizione originale.
2. Tenendo premuto il pulsante, il divano può essere inclinato in avanti.

Sofa assembly instruction 7040

Come usare il telecomando per il massaggio ?

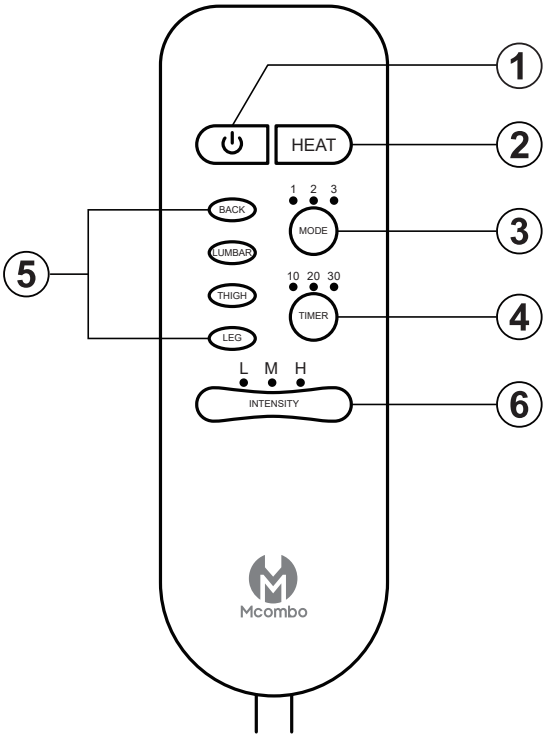

① On/OFF: il massaggio viene attivato e messo in pausa.

② HEAT: La funzione di riscaldamento della zona posteriore è attivata e disattivata.

③ MODE: sono disponibili varie modalità di vibrazione tra cui scegliere.

1. Vibrazione continua
2. Vibrazione periodica da forte a debole
3. Vibrazione intermittente

④ TIMER: Il timer può essere impostato in unità di 10/20/30 minuti.

⑤ Zone di massaggio: È possibile selezionare zone di massaggio individuali perla schiena, la zona lombare, le cosce e le gambe.

⑥ INTENSITY: È possibile impostare diverse intensità di basso/medio/alto.

Come si usa il telecomando per l'aiuto/assistenza al sollevamento ?

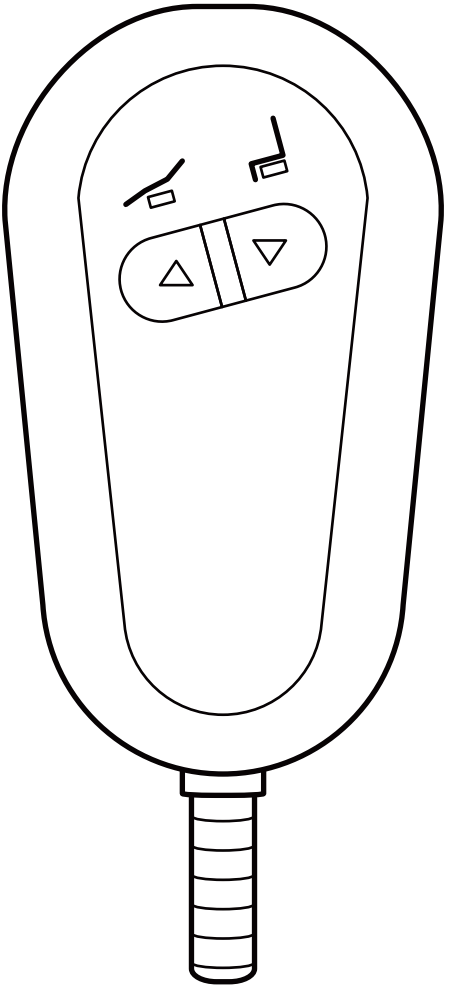

▲	Spostare lo schienale verso il basso, la sezione dei piedi verso l'alto (posizione sdraiata).
▼	schienale dritto, parte dei piedi in basso (posizione seduta); continuare a premere: inclinare il divano in avanti (ausilio per alzarsi in piedi).

FEEDBACK AND CUSTOMER SUPPORT

MCombo is dedicate d to providing premium products for customers, we believe listening to customers is the way to create great products. We'd love to hear your feedback regarding our products.

If for any reason, or if you have any questions or suggestions, please refer to the contact information below and we will do our best to work with you to ensure your complete satisfaction.

	+49-(0)21511561192
	pfillo.de@gmail.com (Respond within 24 hours)
DE	**Pfillo GmbH** **Kreuzweg 60, 47809, Krefeld, Germany**

MCombo

Pfillo GmbH

Adresse: Kreuzweg 60, 47809
Krefeld, Germany
E-Mail: pfillo.de@gmail.com
Webseite: www.mcombo.de

© MCombo; 3. Auflage. 2022

mcombo.de

MCombo - Amazon.de